Dispositivo de controle de acesso à porta com host de controle e função de leitor de cartão IC

Parâmetro principal do EA-89

Nome do Produto:	Dispositivo de controle de acesso à porta com host de controle e função de leitor de cartão IC
Número do modelo:	EA-86
Tensão de trabalho:	12V DC
Corrente de trabalho:	<100mA
Tamanho:	117× 78 × 22 (mm)
Capacidade do usuário:	1000 usuários
Tipo de cartão RFID:	IC 13,56Mhz
Distância de leitura do cartão:	1 ~ 12cm
Porta do fio:	Fechadura, botão da porta, campainha
Comunicação:	Disco em U
Modo de porta aberta:	Cartão / Senha / Cartão + senha
Teclado:	Teclado sensível ao toque

Característica:	**Pode trabalhar como leitor de cartão IC, conecte-se ao controlador de acesso à porta para usar**
Inscrição:	Sistema de controle de acesso de porta única
Adequado para:	Escritório, apartamento, projeto de sistema de controle de acesso hosptial
Material:	Caixa de metal + placa PCB
Peso:	300g
Embalagem:	Caixa de papel Netural e caixa de papel 1 pcs por caixa, 100 caixas por caixa
Temperatura do ambiente de trabalho:	0 ℃ ~ 60 ℃
Umidade de trabalho:	20% ~ 90%
Garantia:	1 anos de garantia
OEM:	Bem-vindo OEM

Quais recursos o EB-86 tem?

Size

Appearance

U disk communiction

Wire diargram

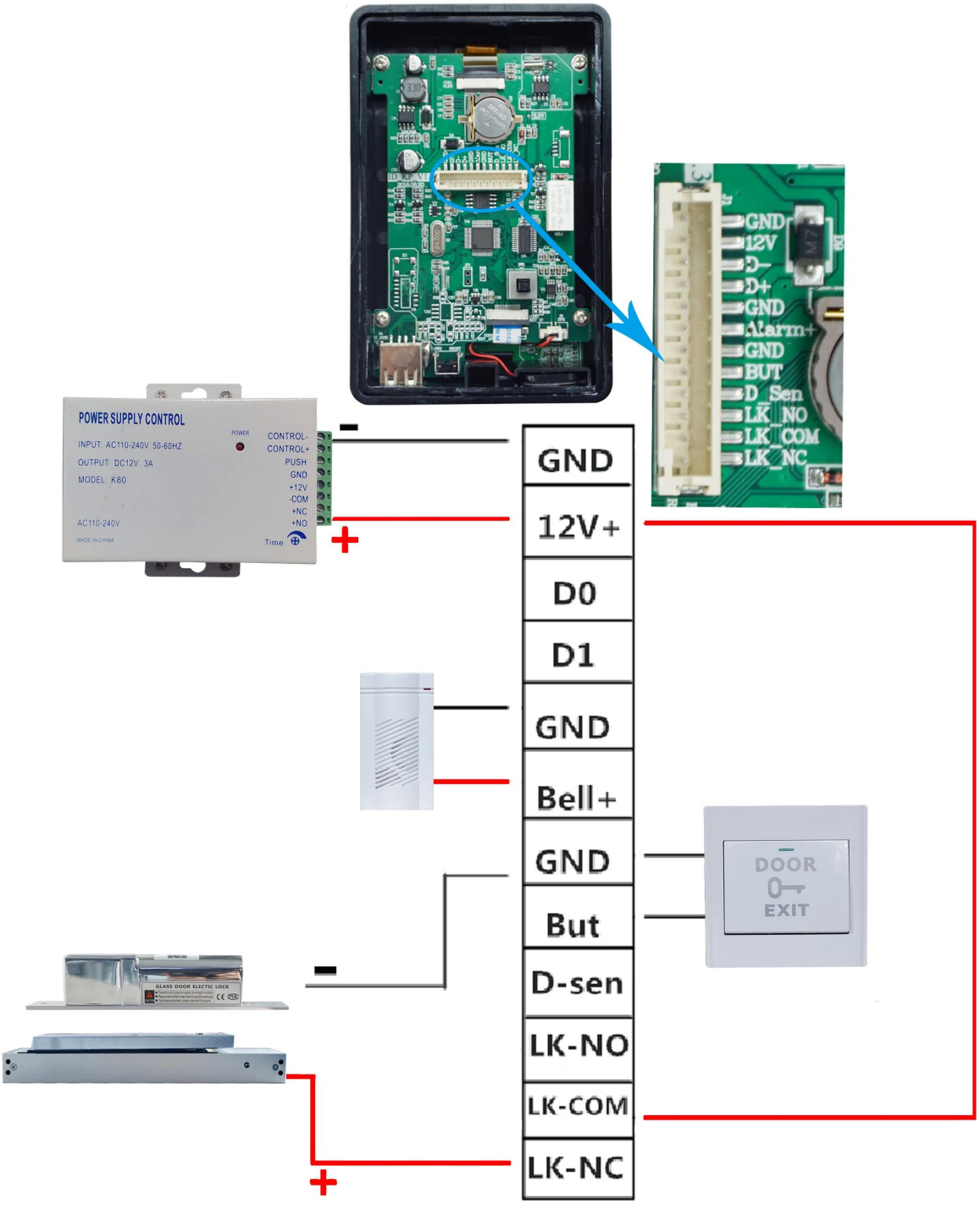

Where to use?

Laboratory

Archives

Indoor office

Computer room

E SOBRE OUTRAS ESCOLHAS?

SMQT
铭汗科技
SMQT
铭汗科技
SMQT
铭汗科技
SMQT
铭汗科技
ACCESS CONTROL
SMQT
铭汗科技
ACCESS
ACCESS
SMQT
铭汗科技
SMQT
铭汗科技
SMQT
铭汗科技
SMQT
铭汗科技