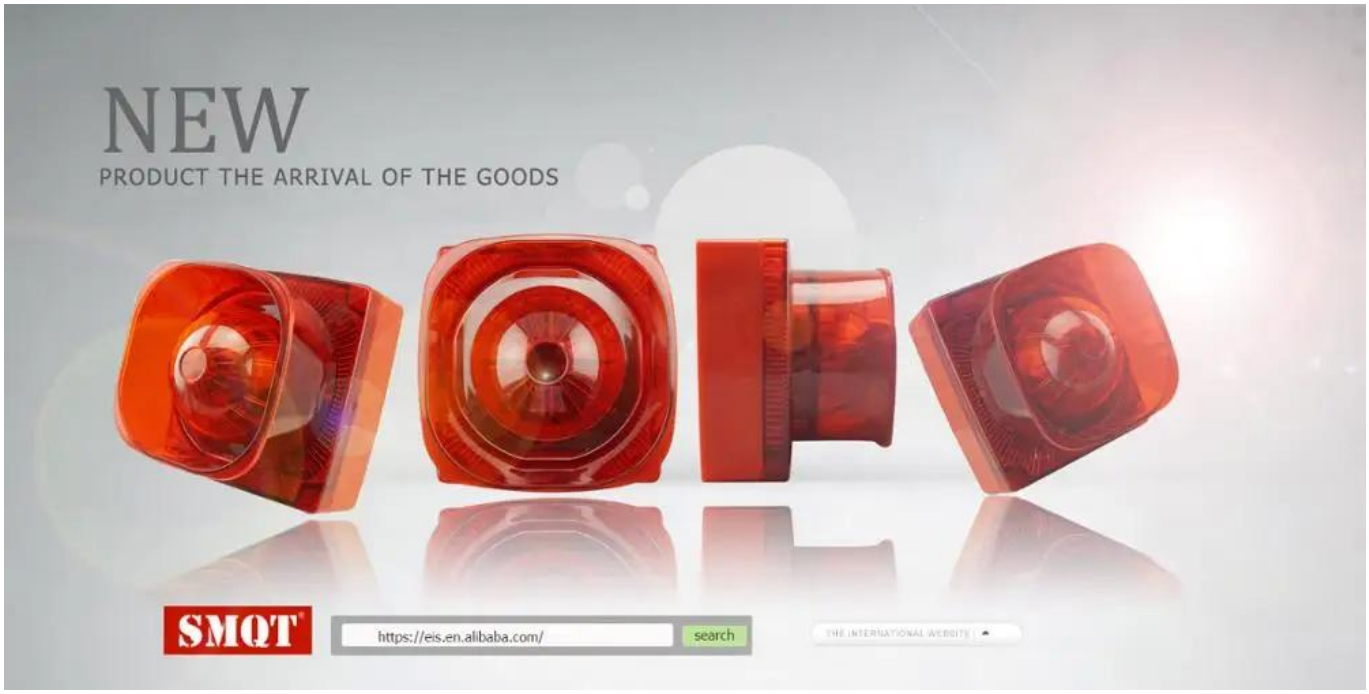

Especificação	
Nome do Produto	Sirene de alarme de alarme de luz estroboscópica de fogo 105db, sirene db alta, sirene estroboscópica ao ar livre
Modelo	EB-162
Tamanho	126 * 120 * 107 (mm)
Tensão de trabalho	DC 12 ~ 30V
Corrente de alarme	& lt; 40mA (de acordo com o modo de trabalho)
Pressão sonora	105db
Fonte de áudio	8 tons e combinação de luz (ajustável livremente)
Ciclo de flash alto	& lt; 1.3s
Temperatura de trabalho	-20 ℃ ~ 50 ℃
Modo de Instalação	Suspensão de parede
Indicador de alarme	Luz LED vermelha
Humidade operacional	95% de HR
Temperatura de armazenamento	-20 ℃ ~ 60 ℃
Cor	Vermelho
Peso	0,4 kg

Que características de nossa sirene de fogo?

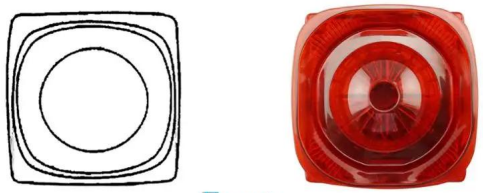

Front

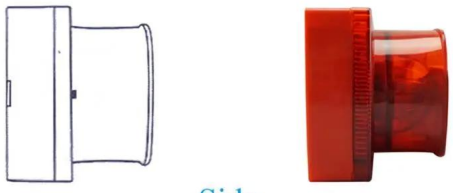

Side

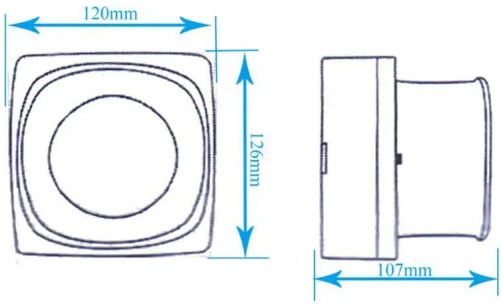

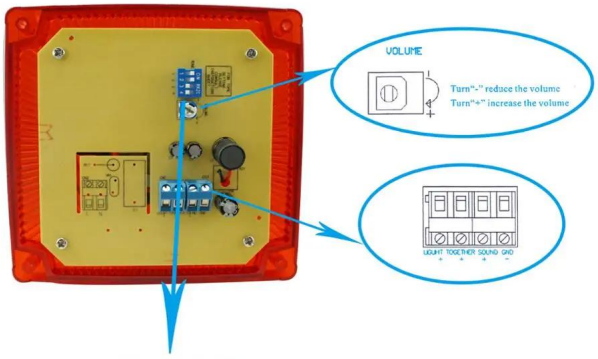

Code setting	Operating Voltage DC12V, switch "NO" to "0"		
Switch 123	Sound species	Pulse description	DB level
LLL/000	119	High level 180uS,low level max:1800uS,min:880us	116+/-2db
HHL/110	Last"di" 0.7hz	High level 85uS,low level 890us	110+/-2db
LHL/010	Sounding"du"	High level 115uS,low level400us	114+/-2db
HLL/100	High sound 119	High level 105uS,low level max:1150uS,min:960us	115+/-2db
LHH/011	Nomal 120	High level 180uS,low level max:2090uS,min:1620us	116+/-2db
HLH/101	High sounding "di"	High level 95uS,low level 930us	111+/-2db
LLH/001	120 with fast	High level 180uS,low level max:2090uS,min:1620us	114+/-2db
HHH/111	High sound 120 with fast	High level 140uS,low level max:1100uS,min:950us	116+/-2db

8 Types

Voice& light combination freely adjustable

Suitable for all kinds of emergency situation!

TIRO IN-KIND

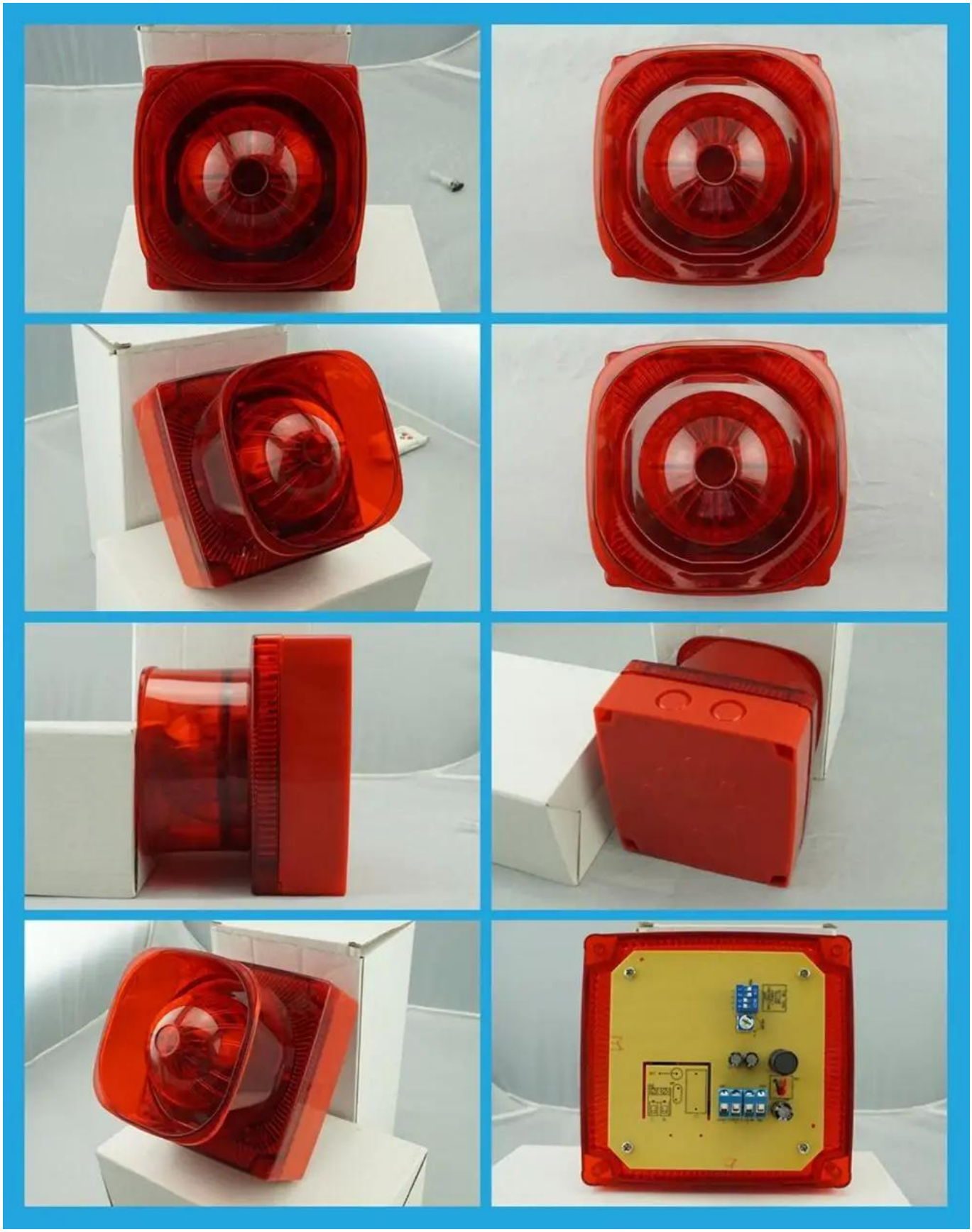

MOSTRUÁRIO

SMQT
铭汗科技
FIRE
SMQT
铭汗科技
SMQT
铭汗科技
Siren
SMQT
铭汗科技
SMQT
铭汗科技
SMQT
铭汗科技
SMQT
铭汗科技
SMQT
铭汗科技
SMQT
铭汗科技

SHOW DO ESCRITÓRIO

CLIENTE

EXIBIÇÃO

CERTIFICADO

COMO COOPERAÇÃO

Trade terms:	EXW
Payment terms:	T/T, Western union, Paypal etc
Delivery time:	Normal order within 7 days, bulk order 10-15days
Packing:	Neutral paper box and paper carton
Shipping:	Express company or by sea, by air or appointed by buyer

Perguntas frequentes

P: Posso ter um pedido de amostra?

UMA:Sim, estamos dispostos a oferecer um pedido de amostra de teste para teste de qualidade. As amostras misturadas são aceitáveis.

P: Qual é o prazo de entrega?

UMA:A amostra precisa de 1-3 dias úteis, o tempo de produção em massa requer 10-15 dias úteis para uma ordem inferior a 5000pcs.

P: Você tem algum limite MOQ?

UMA:EXW MOQ é 100pcs em caixa vazia.

P: Como você envia a mercadoria e quanto tempo demora chegar?

UMA:A amostra será enviada para você por meio do serviço de transporte opcional (mensageiros, ar e mar). O prazo de entrega depende do serviço de transporte.

P: Como procederemos a ordem se eu tiver logo para imprimir?

UMA:Em primeiro lugar, prepararemos obras de arte para confirmação visual. Se a cor e a posição estiverem corretas, faça a amostragem primeiro da fábrica de impressão de seda e tire a foto para sua segunda confirmação antes produção em massa.

P: O painel de alarme funciona com algum sensor?

UMA:O painel de alarme pode funcionar com todos os detectores por fio de contato seco e detector sem fio, incluindo quase todos

dos sensores sem fio dos fabricantes chineses. A codificação e decodificação sem fio é EV1527 ou nossos sensores sem fio.