Quais as especificações do nosso EA-81k?

Especificação	
Modelo	EA-81k
Dimensão	120 × 75× 25 (mm)
Tensão de trabalho	12V DC
Corrente de trabalho	& lt; 100mA
Capacidade dos cartões	1000pcs, 16000 ou 32000 são personalizados
Faixa de indução	30-70mm
Tipo de carta	ID & Cartão IC
Adequado para	casa / escritório
Reagindo tempo	& lt; 0.5s
Temperatura de trabalho	-35 ℃ ~ 70 ℃

Quais características do nosso EA-81k?

- 1,000 cards capacity, 16,000 or 32,000 be customized
- Support ID 125KHz & IC 13.56MHz
- 30mm-70mm reading distance
- Wecome to test sample for evaluation
- Welcome 2 years warranty & OEM

TIRO IN-KIND

COMO USÁ-LO?

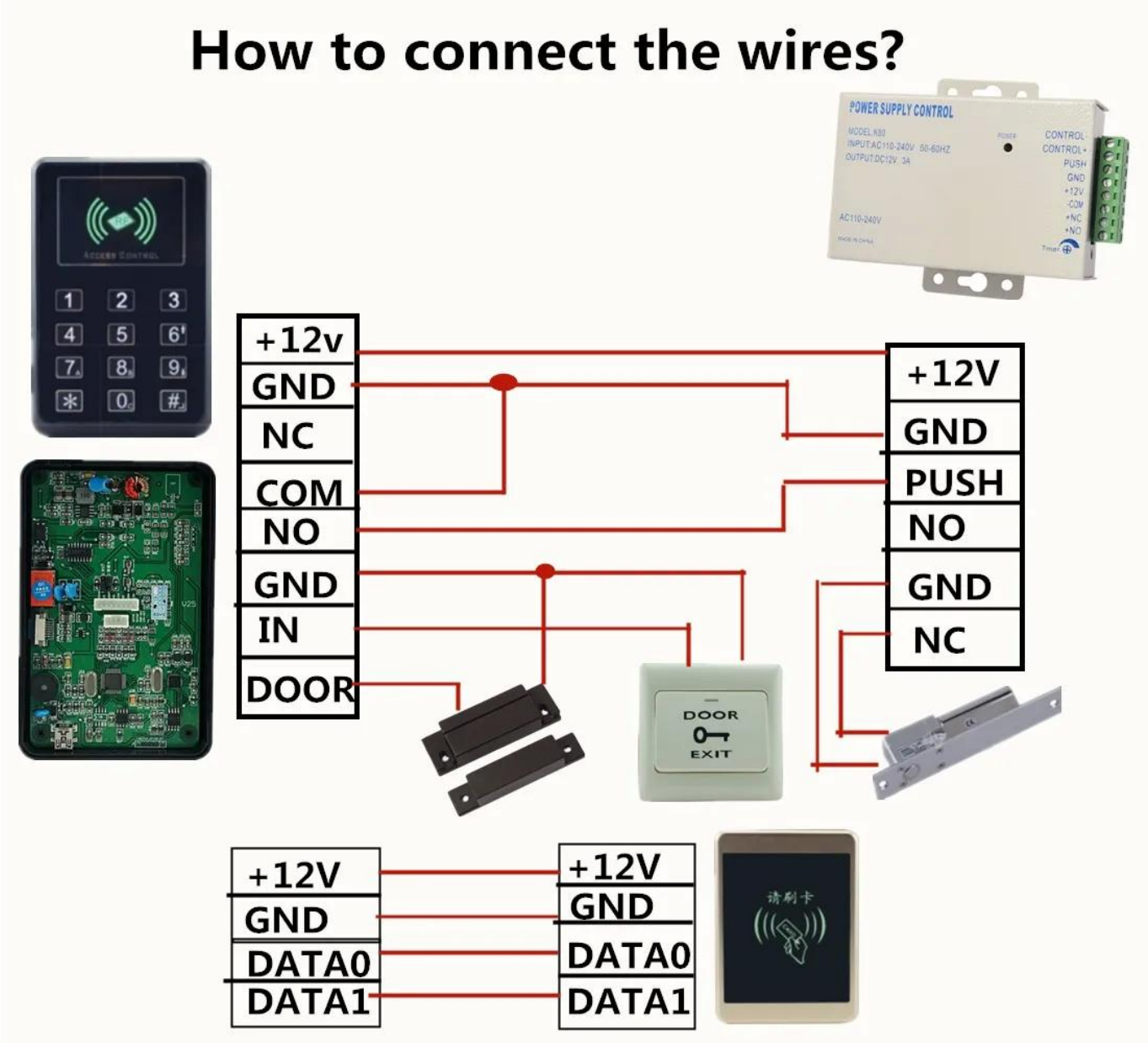

Comentários do comprador

Order Number: 77851351216448 Last update Time: 2016-09-05 07:19 fobister

Trade Assurance coverage ☑ On-time shipment safeguard ☑ Post-delivery product quality safeguard

Buyer feedback: thank you for your support , pls keep the quality and best service , we will do more business together in the future !

Order Number: 77851671126448 Last update Time: 2016-09-05 07:17 fobister

Trade Assurance coverage ☑ On-time shipment safeguard ☑ Post-delivery product quality safeguard

Buyer feedback: thank your for your support , pls keep the quality and best service .

COMO MAIS ESCOLHA?

EMBALAGEM E ENVIO

SHOW DO ESCRITÓRIO

CLIENTE

EXIBIÇÃO

CERTIFICAÇÃO

Perguntas frequentes

P: Posso ter um pedido de amostra?
UMA:Sim, estamos dispostos a oferecer um pedido de amostra de teste para teste de qualidade. As amostras misturadas são aceitáveis.

P: Qual é o prazo de entrega?
UMA:A amostra precisa de 1-3 dias úteis, o tempo de produção em massa requer 10-15 dias úteis para uma ordem inferior a 5000pcs.

P: Você tem algum limite MOQ?
UMA: Sem limite de MOQ

P: Como você envia a mercadoria e quanto tempo demora chegar?
UMA:A amostra será enviada para você por meio do serviço de transporte opcional (mensageiros, ar e mar). O prazo de entrega depende do serviço de transporte.

P: Como procederemos a ordem se eu tiver logo para imprimir?
UMA:Em primeiro lugar, prepararemos obras de arte para confirmação visual. Se a cor e a posição estiverem corretas, faça a amostragem primeiro da fábrica de impressão de seda e tire a foto para sua segunda confirmação antes produção em massa.