Quais as especificações do nosso EB-117A?

Último item detector de fumaça independente de 9v DC para sistema de alarme de segurança	
Alarme de som e luz	
Tensão operacional:	DC9V / AC220V
Corrente estática	≤12uA
Corrente de alarme	≤ 15mA
Temperatura do ambiente	-10 ° C ~ + 60 ° C
Umidade	≤ 90%
Alarme de áudio	85dB
Bateria	9v batery back-up por pelo menos 1 ano
Redefinição de alarme	Automático quando o fogo desaparecer
Área de proteção	6m de altura, 60m²
DC power	Alarme de áudio e rapidamente
Indicadores LEDS	LED vermelho intermitente
Alarme local	LED vermelho intermitente
Peso	185 g

Quais características do nosso detector de fumaça fotoelétrica EB-117?

TIRO IN-KIND

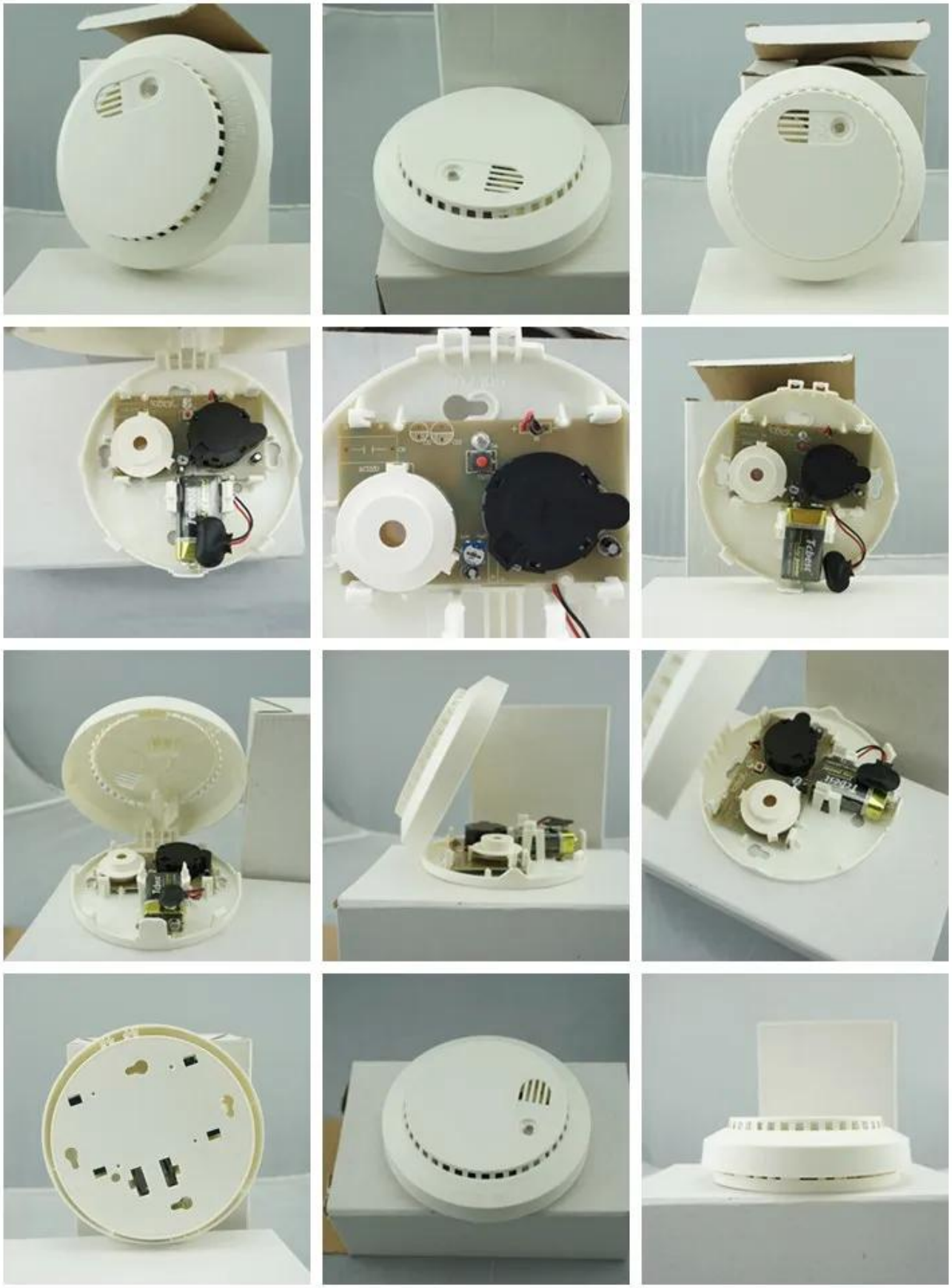

APLICAÇÃO

FRONT

BACK

SIDE

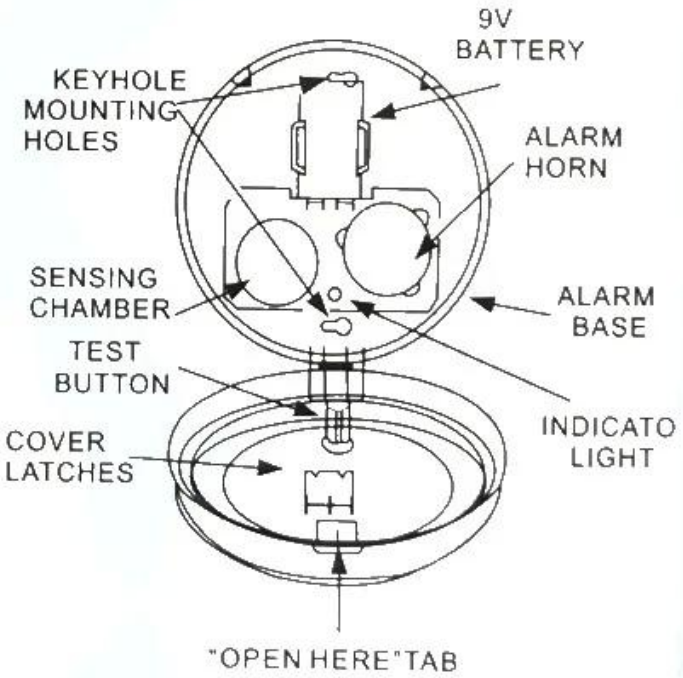

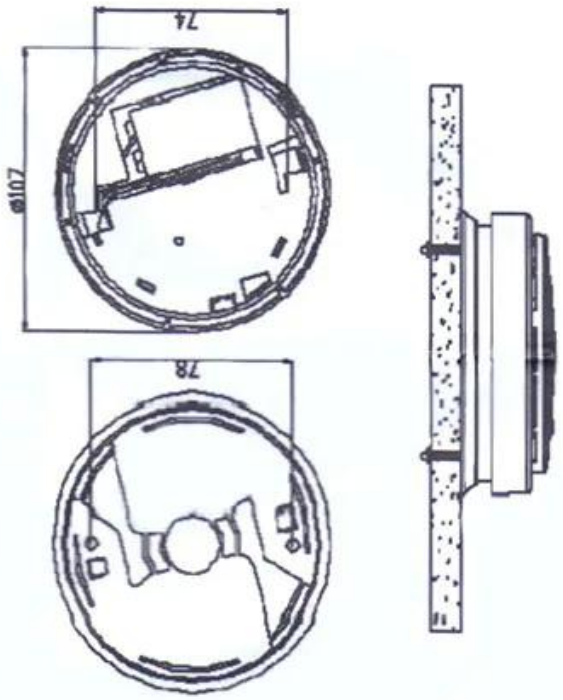

Suitable for home,office,factory,hotel,school,bank..etc.

PRODUTO SIMILAR

SHOW DO ESCRITÓRIO

CLIENTE

EXIBIÇÃO

CERTIFICAÇÃO

EMBALAGEM & ENVIO & FORMA DE PAGAMENTO

Perguntas frequentes

P: Posso ter um pedido de amostra?

UMA:Sim, estamos dispostos a oferecer um pedido de amostra de teste para teste de qualidade. As amostras misturadas são aceitáveis.

P: Qual é o prazo de entrega?
UMA:A amostra precisa de 1-3 dias úteis, o tempo de produção em massa requer 10-15 dias úteis para uma ordem inferior a 5000pcs.

P: Você tem algum limite MOQ?
UMA:EXW MOQ é 100pcs em caixa vazia.

P: Como você envia a mercadoria e quanto tempo demora chegar?
UMA:A amostra será enviada para você por meio do serviço de transporte opcional (mensageiros, ar e mar). O prazo de entrega depende do serviço de transporte.

P: Como procederemos a ordem se eu tiver logo para imprimir?
UMA:Em primeiro lugar, prepararemos obras de arte para confirmação visual. Se a cor e a posição estiverem corretas, faça a amostragem primeiro da fábrica de impressão de seda e tire a foto para sua segunda confirmação antes produção em massa.