Sistema de controle de acesso impermeável à prova d'água IP66 Pronto Wiegand Card Reader EA-63

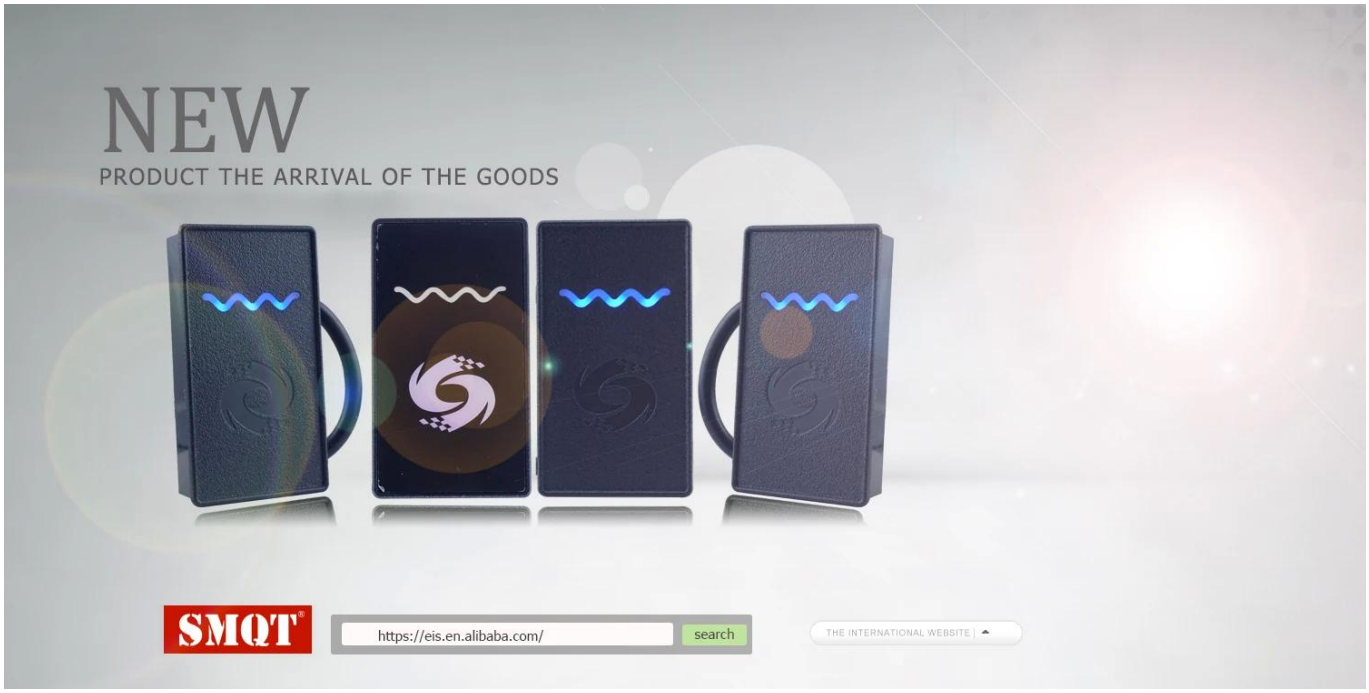

Nome do Produto:	Sistema de controle de acesso à prova d'água IP66 à prova d'água RFID Prximity Wiegand Card Reader
Modelo:	EA-63
Tamanho:	85mm * 45mm * 18mm
Tipo de carta:	IC (13,56MHz) / ID (125KHz) opcional
Comunicação:	WG 26 / WG34 (opcional)
Distância de leitura:	3 ~ 7cm
Tensão de operação:	12VDC
Operar atual:	& lt; 60mA
Temperatura:	-25 ~ 70degree
Cor:	Preto
Peso:	50g
Material:	PC housing + PCB board
OEM:	Bem-vindo OEM e amostra de pedido para teste
Garantia:	2 anos

Qual é a característica EA-63?

1.Waterproof access control RFID card reader

2.IC(13.56MHz)/ID(125KHz) optional

3.WG26,WG34 optional

4.Waterproof IP66 level

5. Power supply 12V DC

6.2 years warranty , welcome OEM

O QUE A EA-63 OLHA COMO?

COMO SOBRE O PACOTE PADRÃO EA-63?

COMO USÁ-LO?

Front Side Back

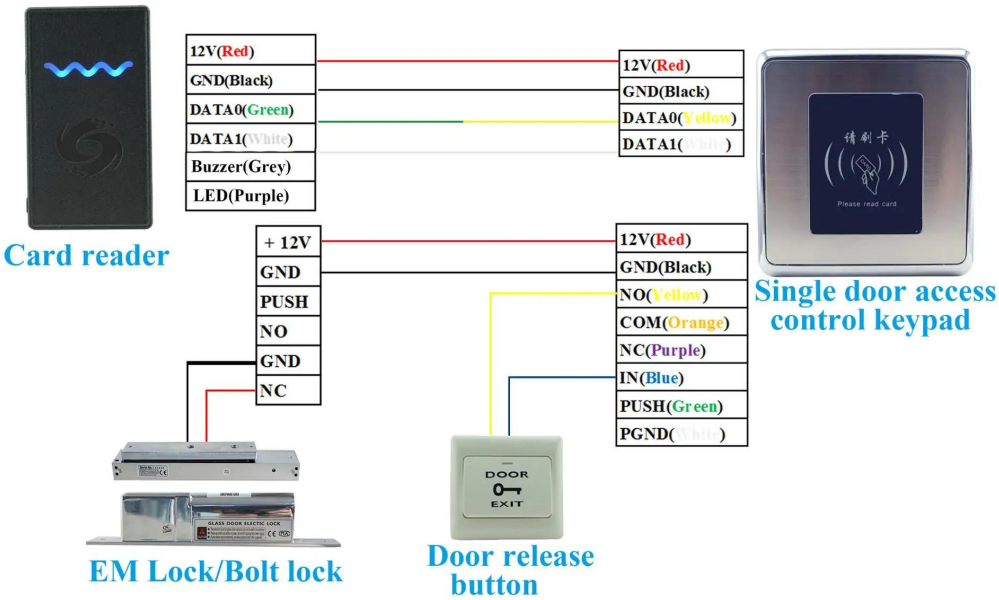

Where to use it?

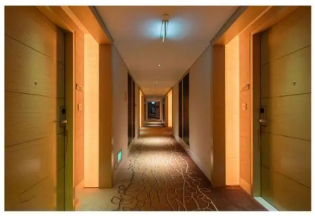

This type card reader suitable for all kinds of access control system project for :

Office, Hotel, Bank, Apartment, Government building, Laboratory etc.

COMO SOBRE OUTRA ESCOLHA?

SHOW DO ESCRITÓRIO

CLIENTE

EXIBIÇÃO

CERTIFICAÇÃO

EMBALAGEM E ENVIO

Perguntas frequentes

P: Posso ter um pedido de amostra?
UMA:Sim, estamos dispostos a oferecer um pedido de amostra de teste para teste de qualidade. As amostras misturadas são aceitáveis.

P: Qual é o prazo de entrega?
UMA:A amostra precisa de 1-3 dias úteis, o tempo de produção em massa requer 10-15 dias úteis para uma ordem inferior a 5000pcs.

P: Você tem algum limite MOQ?
UMA:EXW MOQ é 100pcs em caixa vazia.

P: Como você envia a mercadoria e quanto tempo demora chegar?
UMA:A amostra será enviada para você por meio do serviço de transporte opcional (mensageiros, ar e mar). O prazo de entrega depende do serviço de transporte.

P: Como procederemos a ordem se eu tiver logo para imprimir?
UMA:Em primeiro lugar, prepararemos obras de arte para confirmação visual. Se a cor e a posição estiverem corretas, faça a amostragem primeiro da fábrica de impressão de seda e tire a foto para sua segunda confirmação antes produção em massa.