Forma de barra quadrada com fio de metal magnético sensor de porta

PARÂMETRO PRINCIPAL DO EB-139A

Nome do Produto:	Forma de barra quadrada com fio de metal magnético sensor de porta
Número do modelo:	EB-139A
Tensão de trabalho:	Max DC 100
Corrente de trabalho:	Máximo 0,5A
Consumo de energia:	10W
Porta de interface:	NC / COM
Lacuna de indução:	20 ~ 30mm
Tamanho:	Parte Reed: 106 * 16 * 16 (mm) Parte do ímã: 106* 16 * 16 (mm)
Característica:	**Adequado para porta de emergência de incêndio**
Adequado para:	**Todos os tipos de sistema de controle de acesso porta e sistema de alarme**
Material:	Carcaça liga-zn + placa PCB + interruptor Reed
Cor da carcaça:	Prata

Peso:	5 pares por saco, por saco de peso 1200g
Garantia:	2 anos de garantia
OEM:	Bem-vindo OEM

FEATURE SHOW DO EB-139A

Waterproof

Size

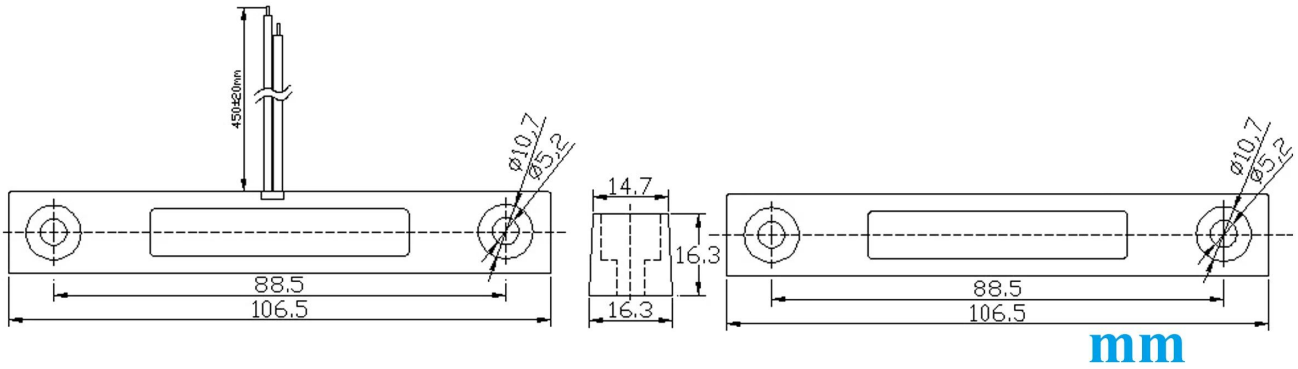

NC mode working principle

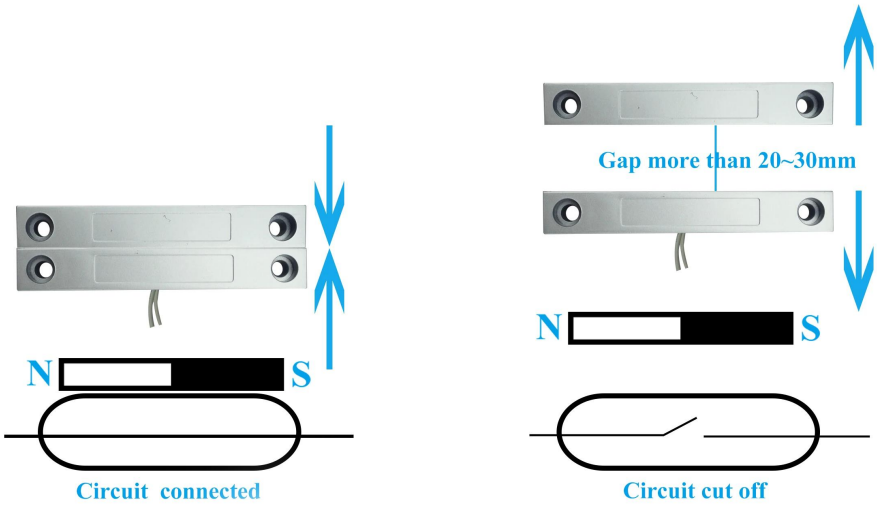

Installation

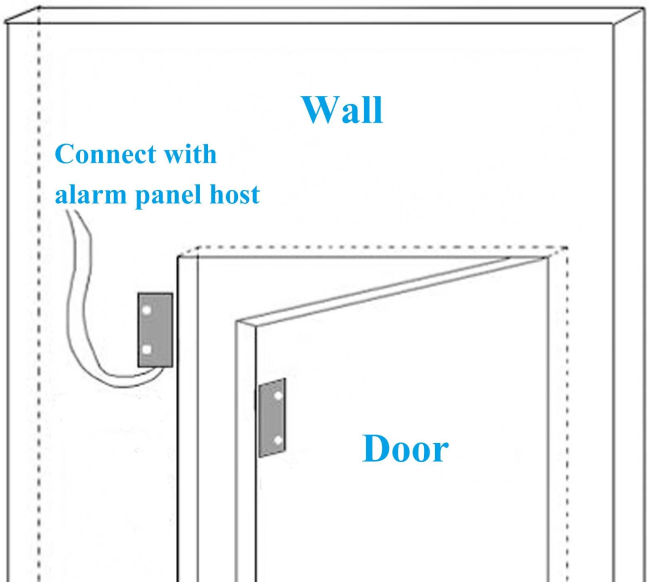

Packaging

5 pairs per bag

COMO SOBRE OUTRA ESCOLHA?