• Parameter

SMQT

Especificação	
Nome do Produto	de metal à prova de água teclado de controle de acesso única porta
Modoeu	EA-87A
Dimensão	120 × 56 × 18 (mm)
Trabalhando Voltagem	12V DC
Trabalhando atual	& Lt; 60mA
Cartões capacidade	2000pcs
Indução alcance	5-8cm ID 3-6cm IC
Porta Tempo de atraso	0 ~ 99 segundos (ajustável)
Aberto modo	Cartão/ Super senha / UID + senha / cartão + senha
Cartão digitar	EM cartão de identificação (125KHz)
Saída conectores	Porta botão de libertação / porta sirene do sensor / Sino de porta / alarme / tamper
Cor	lasca de madeira
Traje para	casa/ escritório
Concha Material	inoxidável aço
Trabalhando temperatura	-10 ℃ ~ 50 ℃
Líquido peso	0,5 kg

• Introduction

SMQT

1 2
3 4
5 6
7 8
9 0
* #

BELL_A Pink
BELL_B Pale blue
D_IN Brown
DC+12V Red
GND Black
Blue
Purple
Orange
OPEN

ACCESS CONTROL
87BIC

1 2
3 4
5 6
7 8
9 0
* #

BELL_A Pink
BELL_B Pale blue
D_IN Brown
DC+12V Red
GND Black
Blue
Purple
Orange
OPEN

•Feature

SMQT

Single door access control keypad

Working voltage 12V DC

Card capacity 2000 pcs

IC(13.56Mhz)/ID(125Khz) card type optional

Waterproof, suitable for outdoor

Button with LED back light

•Installation

SMQT

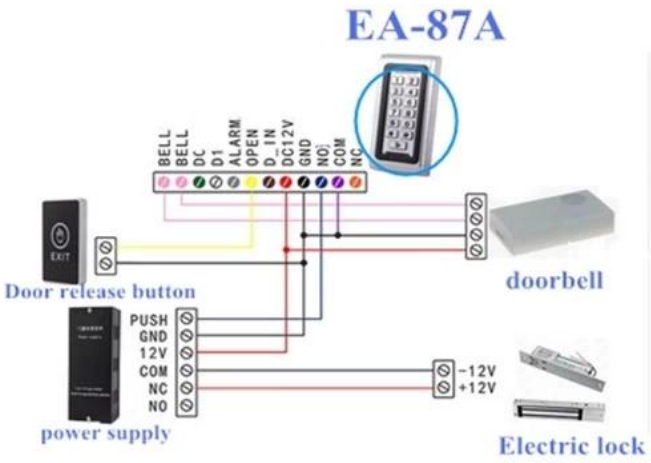

•Packaging & shipping

SMQT

lista de embalagem	
Nome do Produto	EA-87A de metal à prova d'água teclado de controle de acesso única porta
Qtde	20
tamanho da caixa	47 * 32 * 34 (cm)
Peso	17 kg

•Office show

SMQT

•Exhibition

SMQT

2011 Brazil Fair
2012 Shenyang Fair
2013 Jinan Fair
2013 Shenzhen Fair
共赢
.....
2012 Shenyang Fair
2013 Shenyang Fair
2013 Shenzhen Fair
2015 Shenzhen Fair