Спецификация	
Наименование товара	12V DC закрытый PIR + микроволновый детектор движения anti-pet
Модель	EB-172
Размер	128 * 65 * 41 (мм)
Рабочее напряжение	9 ~ 13,5 В постоянного тока
Статический ток	25uA (до 12 В постоянного тока)
Ток тревоги	15 мА (под напряжением 12 В постоянного тока)
Покрытие MW	12 * 12 м, чувствительность 30% ~ 100% регулируемая
Охват PIR	12 * 12м
Угол обнаружения	110 °
Рабочая температура	-10 ℃ ~ 50 ℃
Температура хранения	-25 ℃ ~ 65 ℃
Анти-ЭЙ	& GT; 300V / M
Анти-световая помеха	& GT; 6500LUX
цвет	белый
вес	0,1кг

Какие особенности нашего 172PIR + микроволнового детектора?

1.Wired MW+PIR intelligent motion detector

2.9~13V DC power supply

3.3 LED indicator light

4.Compatible all kinds of alarm system’s wired zones

5.2 years warranty , welcome OEM

ВНУТРЕННЯЯ СЪЕМКА

Q C
PASSED

TAMPER

TAMPER

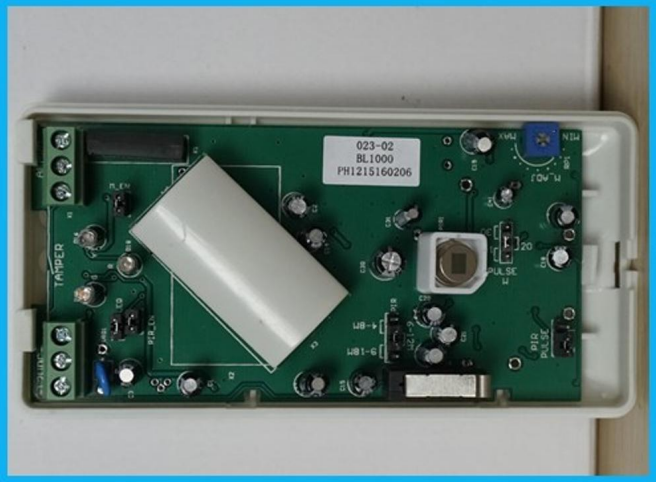
023-02
BL1000
PH1215160206
TAMPER
PULSE
PIR
PULSE

ALPHA

ALPHA
Q C
PASSED
ALITY
c lock

PIR Detector
Main Feature
• Anti-burn ABS Shield
• LED ON/OFF Optional
• Auto Temperature Compensation reducing false alarm
• Pulse Count Optional for different environment
HIGH QU
CE
2

КАК ЭТО ИСПОЛЬЗОВАТЬ

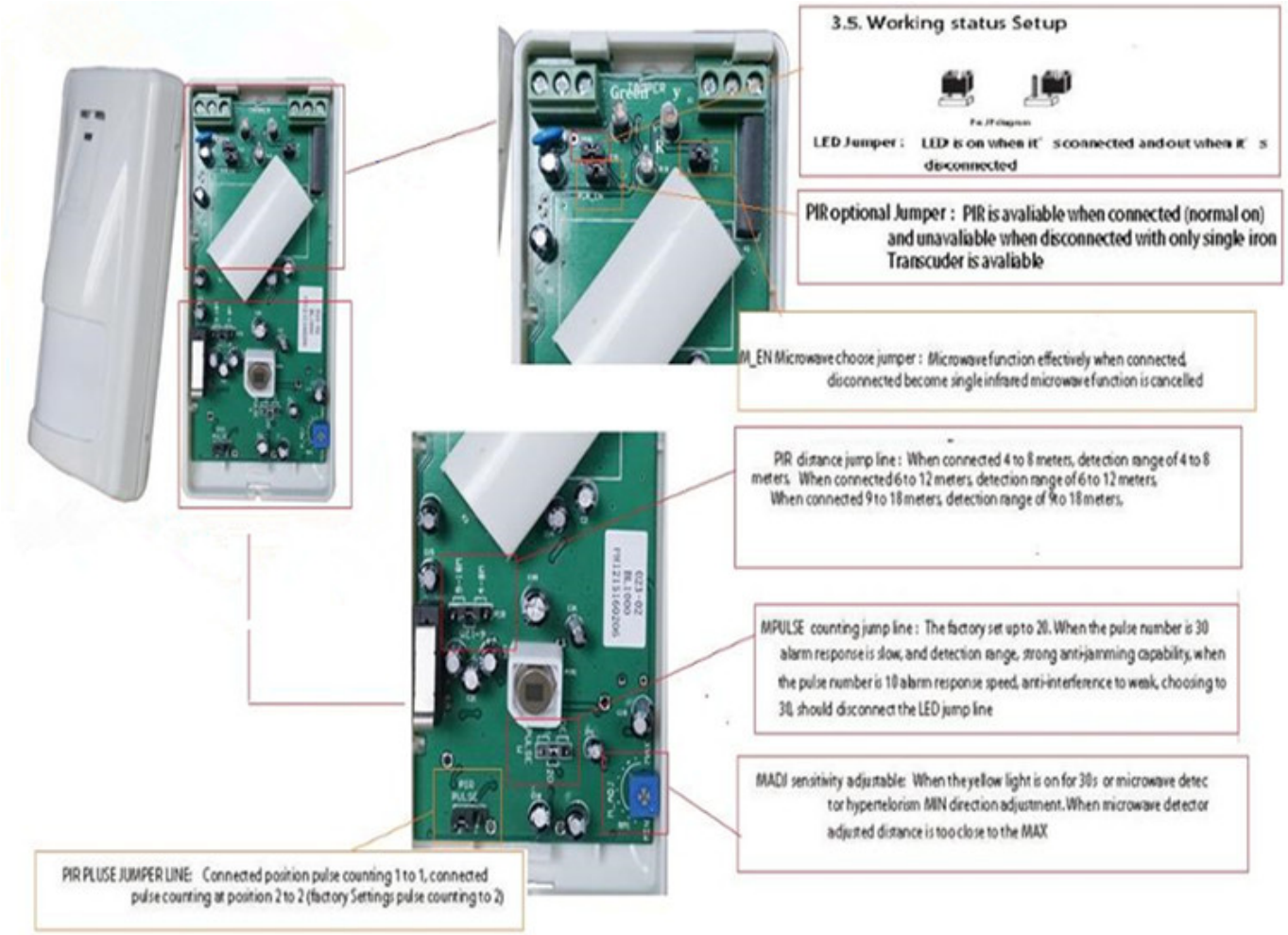

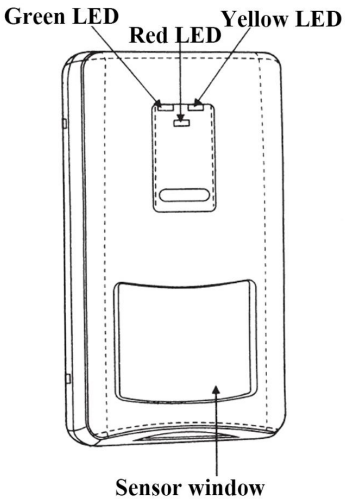

Apperance

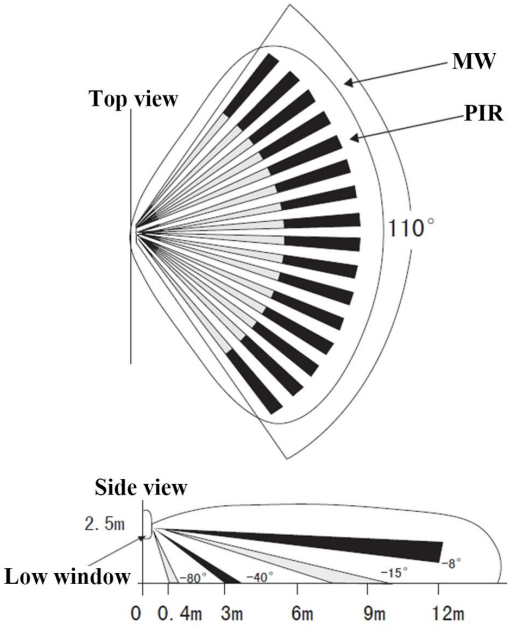

Detecting distance

MW+PIR+Intelligent Motion Detector
EB-172

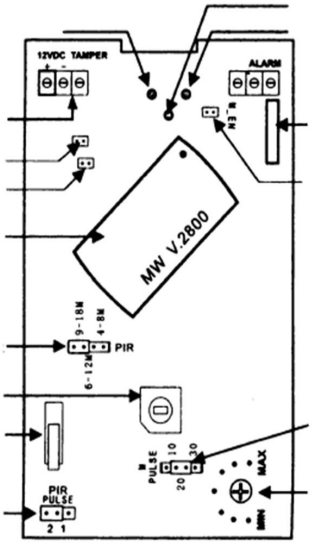

PCB board

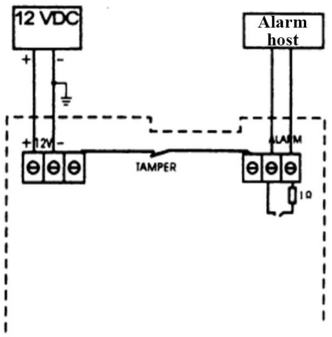

Common wiring way

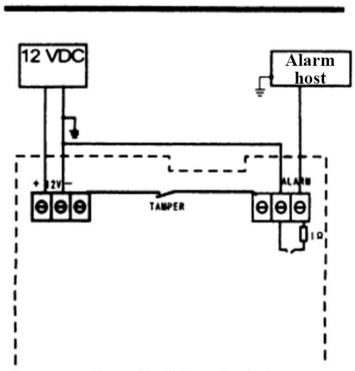

Output electrical level wiring way

Wiring way

This model wired motion detector product is widely use in all kinds of burglar alarm system, Such as Villa ,Home ,Factory, Warehouse, Office, Bank etc.

ПОХОЖИЕ МАТЕРИАЛЫ

УПАКОВКА & ПЕРЕВОЗКА

ОФИСНЫЙ ШОУ

КЛИЕНТ

ВЫСТАВКА

СЕРТИФИКАЦИЯ

Вопросы-Ответы

B: Можно ли заказать образец?
A:Да, мы готовы предложить пробный образец для вас для проверки качества. Смешанные образцы приемлемы.

B: Каково время?
A:Образец потребности 1-3 рабочих дней, массовое время продукции требует 10-15 рабочих дней для заказа чем 5000pcs.

Q: У вас есть лимит MOQ?
A:EXW MOQ составляет 100 штук под пустым ящиком.

Вопрос: Как вы отправляете товар и как долго он прибывает?
A:Образец будет отправлен вам по дополнительному сервису доставки (курьером, воздухом и морем). Время доставки зависит от службы доставки.

Вопрос: Как мы будем действовать, если у меня есть логотип для печати?
A:Во-первых, мы подготовим обложку для визуального подтверждения. Если цвет и положение правильные, мы бы сделайте выборку сначала из фабрики шелкографии и сделайте снимок для вашего второго подтверждения до массовое производство.