• Parameter

SMQT

параметр	
Продукт имя	черный Металлический ящик Сжатый Выключатель питания для системы контроля доступа
Модель	EA-37A
измерение	210 × 166 × 70 (мм)
вход напряжение	AC220V
вход частота	50Hz
Вывод напряжение	12V ОКРУГ КОЛУМБИЯ
Ouput Текущий	3A
Вывод контакт	12v / GND / PUSH / NO / GND / NC / + PHSH / CONTROL
защита	Встроенный выход защиты от короткого circut Анти-interernce
Время реле	0 ~ 15 секунд
Особый дизайн	чистый черный цвет двойной сталкиваются с PC Board чистый медный трансформатор металл оболочка
цвет	черный
Подходит для	доступа Контроль sysetm и система домофона
Окружающая среда Temprature	-20 ℃ ~ 61 ℃
Вес нетто	1.25kg
Optionals	Дистанционный пульт контроль

• Introduction

SMQT

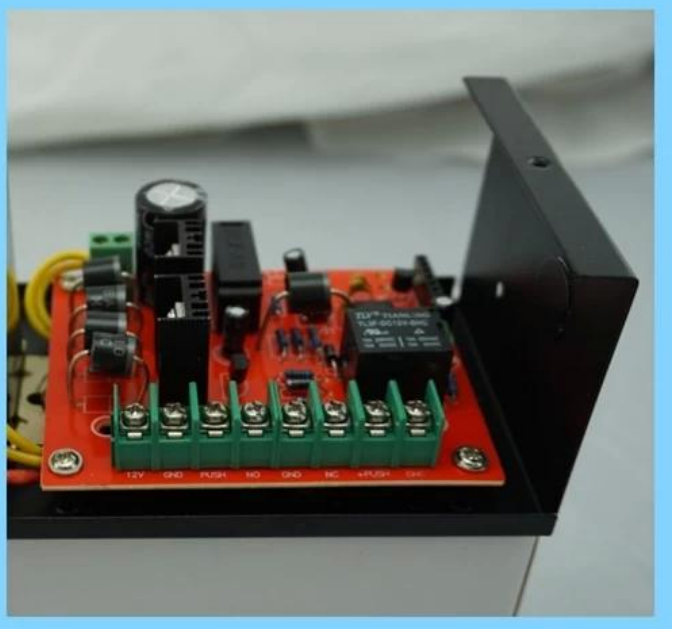

•Feature

SMQT

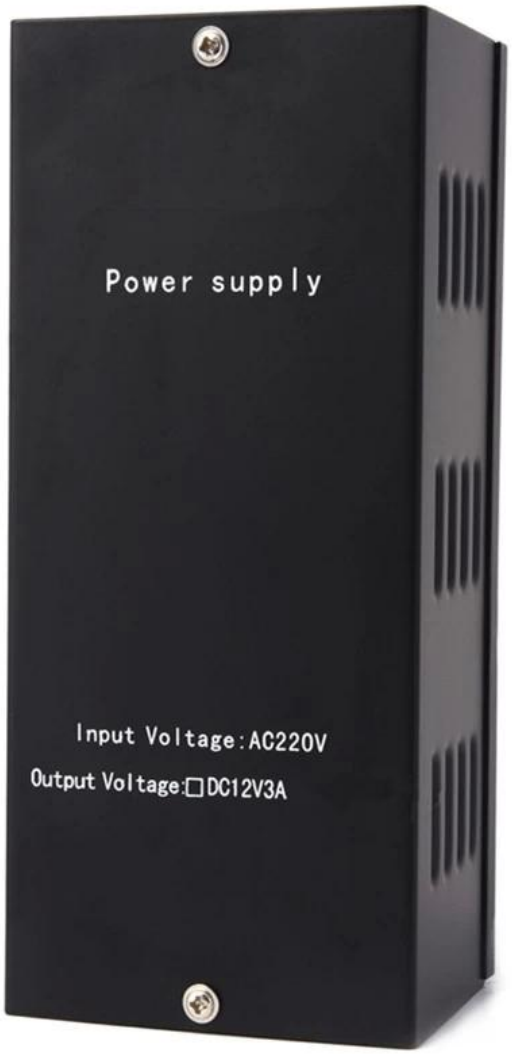

Access control uninterrupted switch power supply
AC 220V input voltage
DC 12V,3A output
0~15s time delay(adjustable)
Pure black color,double face PC board,
pure copper transformer
Remote control function is optional
Suitable for access contorl system,
door phone system
Two years warranty welcome OEM

Application

SMQT

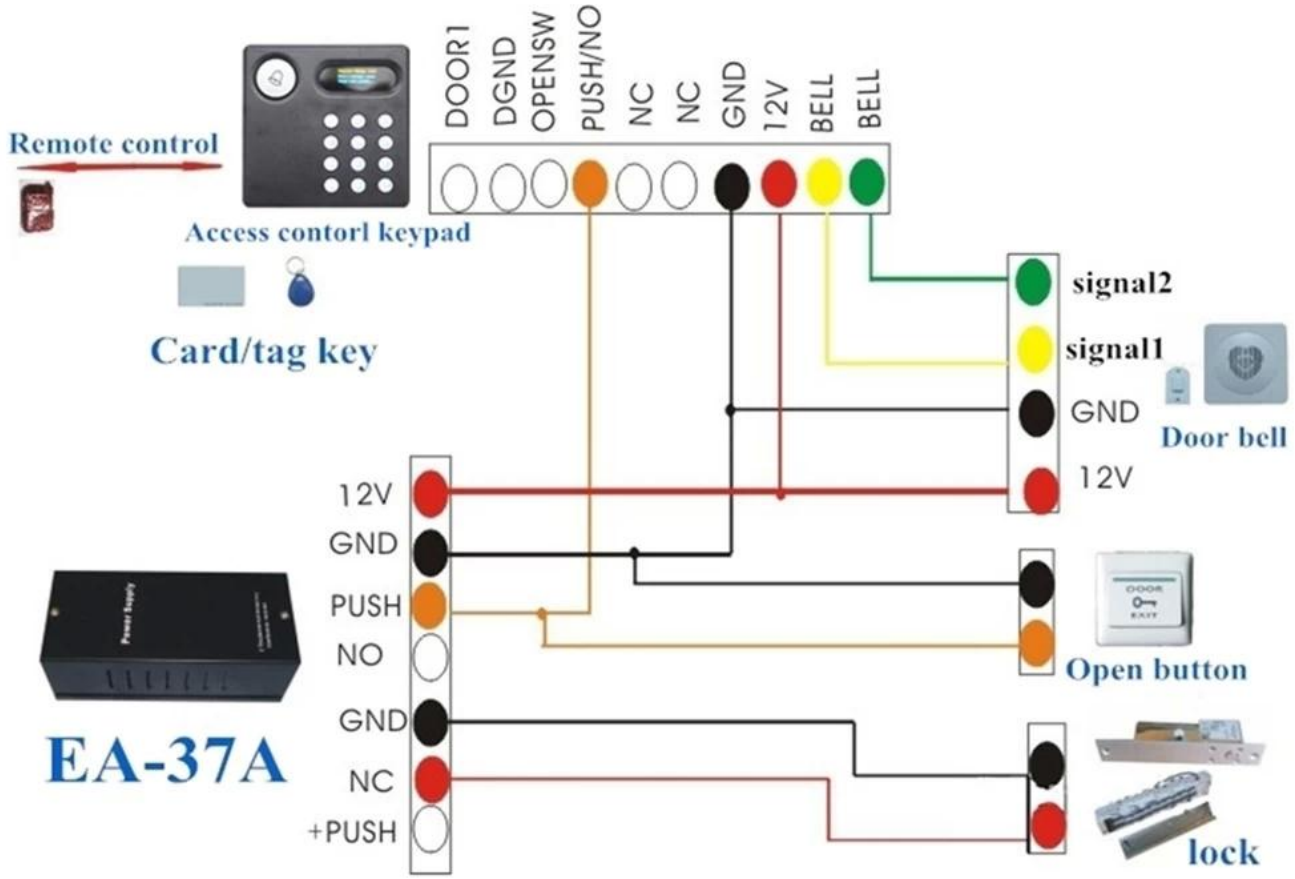

Packaging & shipping

SMQT

список Упаковка	
Наименование товара	EA-37A
Кол-во	20 штук в коробке
Размер коробки	45 * 32 * 32 (см)
вес	15кг

• *Office show*

SMQT

• *Exhibition*

SMQT

2011 Brazil Fair
2012 Shenyang Fair
2013 Jinan Fair
2013 Shenzhen Fair
共赢
.....
2012 Shenyang Fair
2013 Shenyang Fair
2013 Shenzhen Fair
2015 Shenzhen Fair