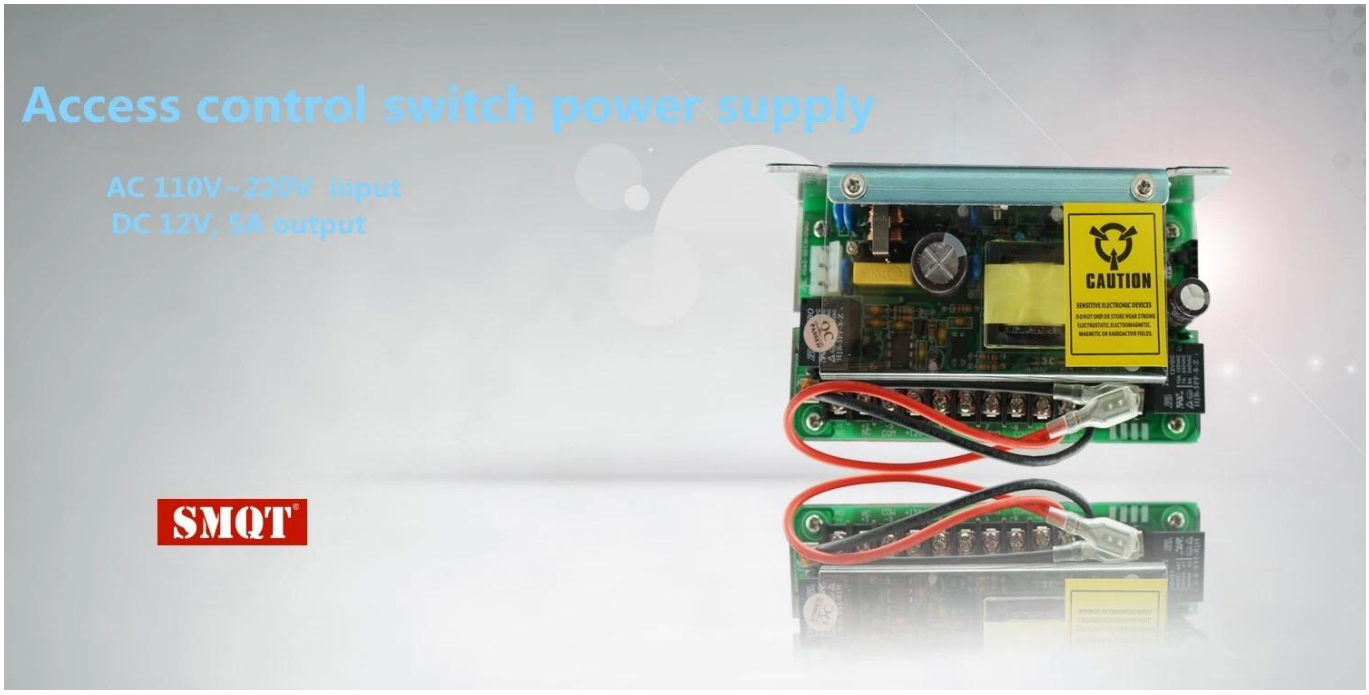

Parameter

SMQT

параметр	
Продукт имя	краткий Контроль доступа Блок питания для системы контроля доступа
Модель	EA-32A
измерение	120 × 96 × 38 (мм)
вход напряжение	AC110V-220V
вход частота	50-60Hz
Вывод напряжение	12V ОКРУГ КОЛУМБИЯ
Ouput Текущий	5A
защита	Встроенный выход короткого circut и перегрузки защиты
цвет	серый, зеленый
Подходит для	доступа управление sysetm
Окружающая среда Temprature	-20 ℃ ~ 61 ℃
Вес нетто	0.32kg

Introduction

SMQT

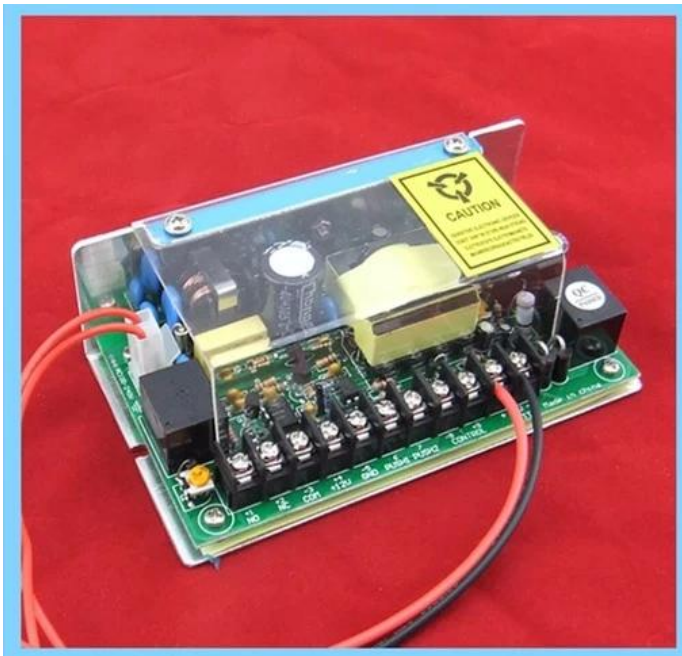
CAUTION

CAUTION

CAUTION

CAUTION

•Feature

SMQT

Concise access control switch power supply

AC110V~240V input voltage

50~60Hz input frequency

DC 12V,5A output

Double side PC board,pure copper transformer

2 years quality warranty, welcoem OEM

•Application

SMQT

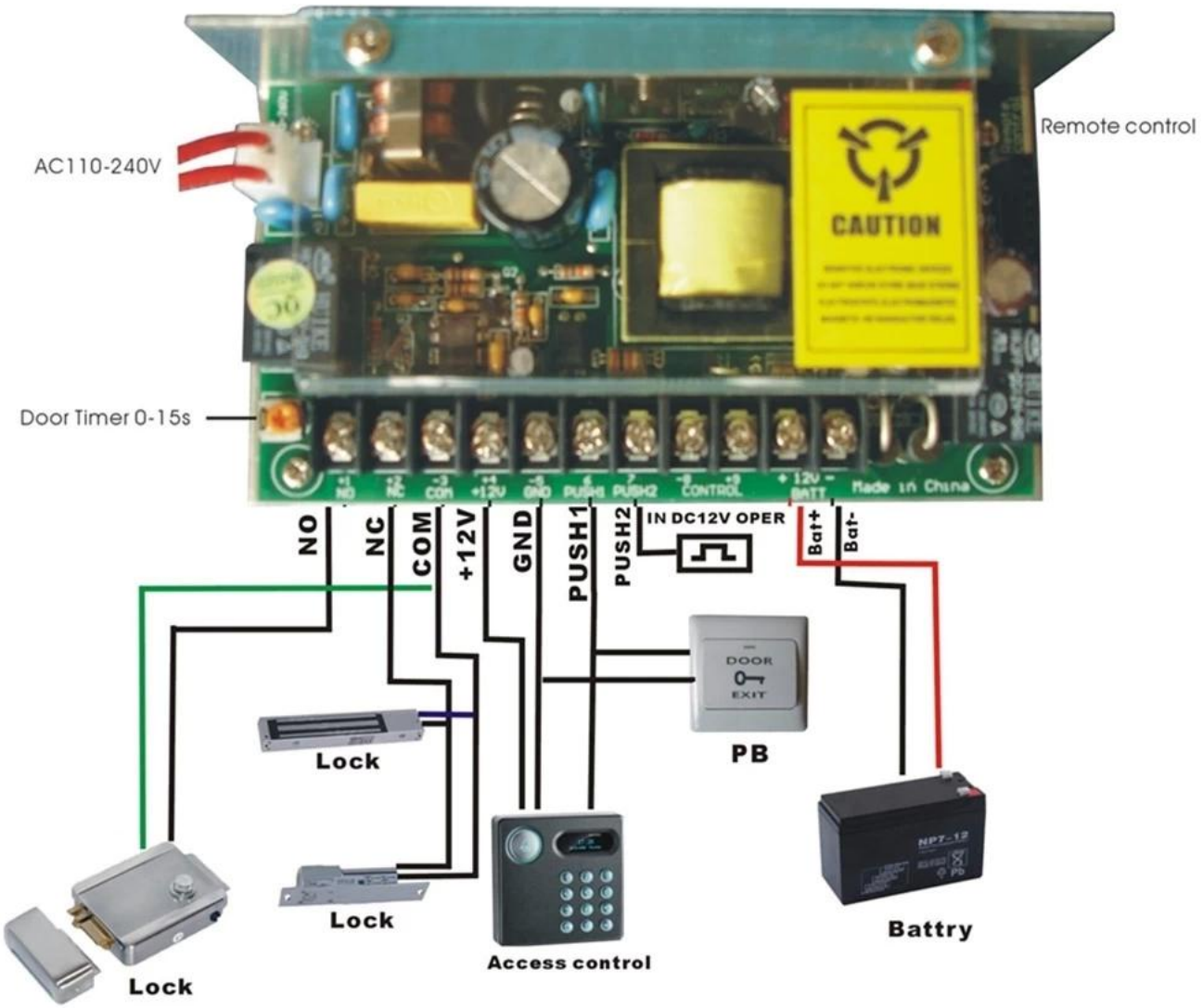

•Packaging & shipping

SMQT

список Упаковка	
Наименование товара	EA-32A Сжатый Контроль доступа Блок питания для системы контроля доступа
Кол-во	41 штук в коробке
Размер коробки	45 * 32 * 32 (см)
вес	15кг

• *Office show*

SMQT

• *Exhibition*

SMQT

2011 Brazil Fair
2012 Shenyang Fair
2013 Jinan Fair
2013 Shenzhen Fair
共赢
.....
2012 Shenyang Fair
2013 Shenyang Fair
2013 Shenzhen Fair
2015 Shenzhen Fair