Parameter

Параметр продукта	Параметр Описание
Размер основного корпуса	206Lx44.5Wx68H (мм)
Ширина doormax	1050мм
Вес двери макс	60-85kg
Ack-Функциональная проверка	НЕТ
Максимальный угол открытия	180
Регулировка скорости закрытия	Spee1: 180 ° -15 °; Speed2: 15 ° -0 °
Применимое температура	-20 ℃ -45 ℃
применимость	остается открытым или вправо открытых дверей
Прошел испытания на устойчивость	1000000 циклов
вес	2 кг

Introduction

Доводчик устанавливается в верхней части дверного полотна с единственным отверстием, применимо к деревянной двери, стальной двери и противопожарные двери.

Appliable к одной двери с максимальной шириной двери от 1050мм и вес дверной 60-85kg.

Dimesion Picture

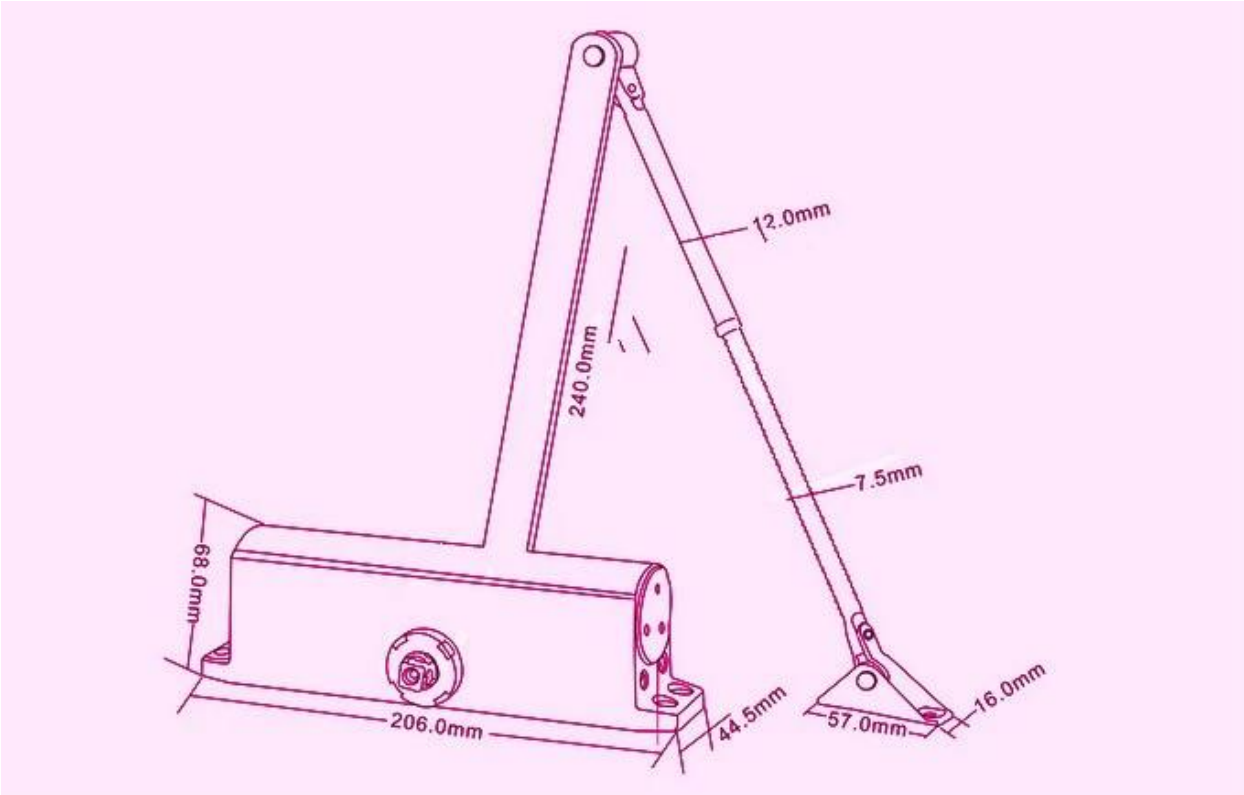

Packing list

SMQT

КОЛ-ВО / CTN	10
Demision (L * W * H) (см)	* 34 56 * 18
Вес брутто (кг) / CTN	17,0

Office

SMQT

Exhibitions

SMQT