Встроенный датчик нормального закрытого магнитного контактного переключателя

ГЛАВНЫЙ ПАРАМЕТР EB-135

Наименование товара:	Встроенный датчик нормального закрытого магнитного контактного переключателя
Номер модели:	EB-135
Рабочее напряжение:	Макс. DC 100
Рабочий ток:	Макс. 0,5 A
Потребляемая мощность:	10Вт
Интерфейсный порт:	NC / COM
Индукционный зазор:	20 ~ 30 мм
Размер:	Часть тростника: 11 (диаметр) * 17 (H) (мм) Магнитная часть:11 (диаметр)* 17 (H) (мм)
Способ неактивации:	**Встроенная установка**
Подходит для:	**Все виды системы контроля доступа дверей и системы охранной сигнализации**
Материал:	Корпус ABS + Плата печатной платы + Геркон
Цвет корпуса:	Белый / Коричневый (опционально)

Вес:	Раздел: 8g 40 пар на мешок, на вес мешка 350 г
Гарантия:	Гарантия 2 года
OEM:	Добро пожаловать в OEM

EB-135'S FEATURE SHOW

2 Color optional

Size

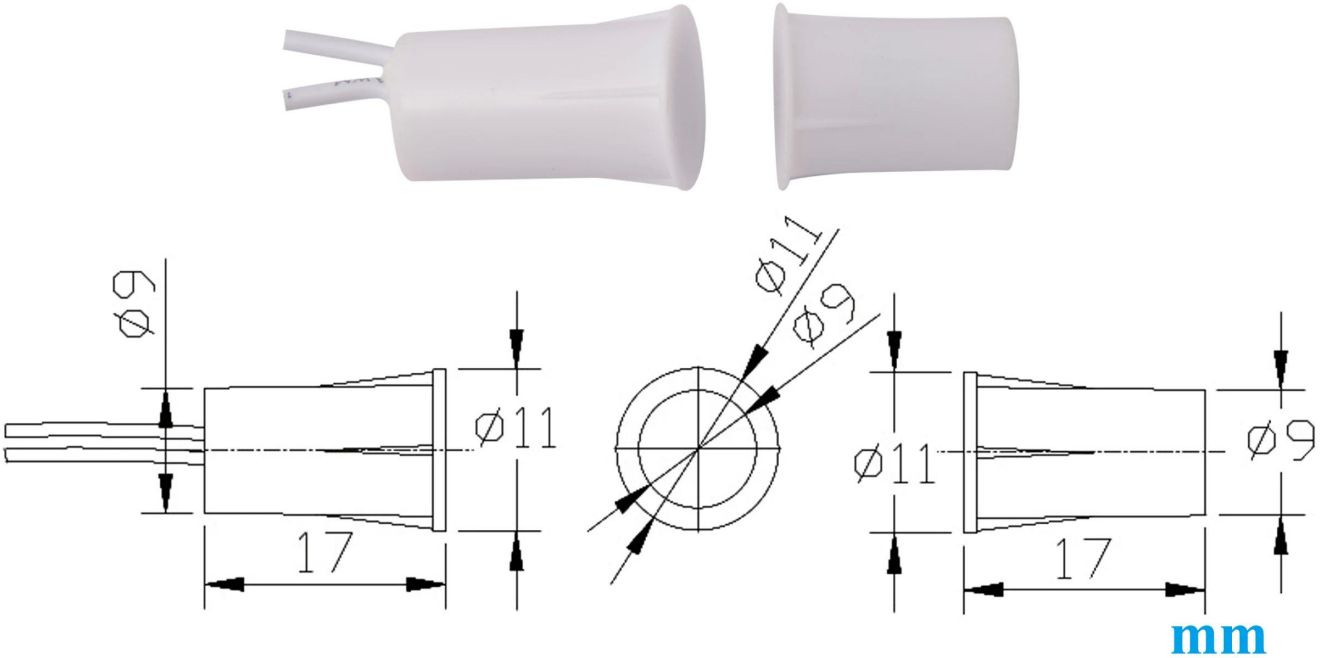

NC mode working principle

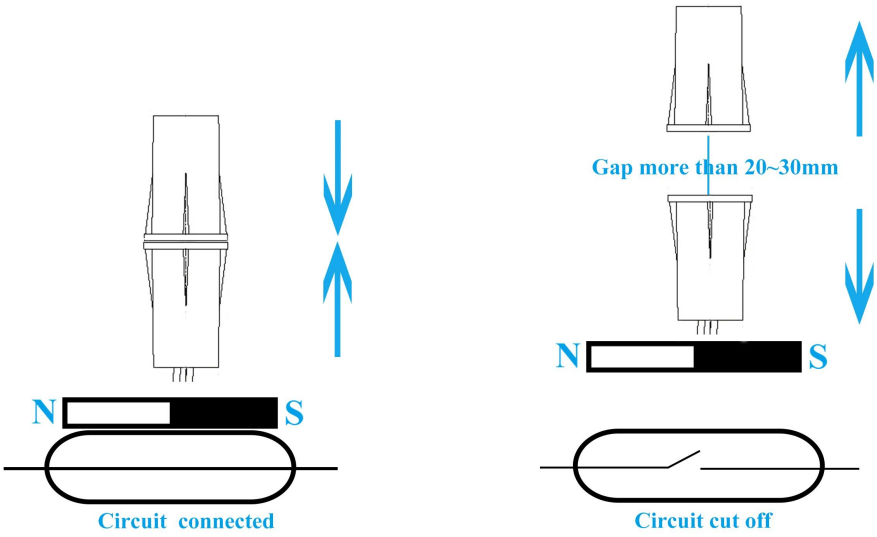

Installation

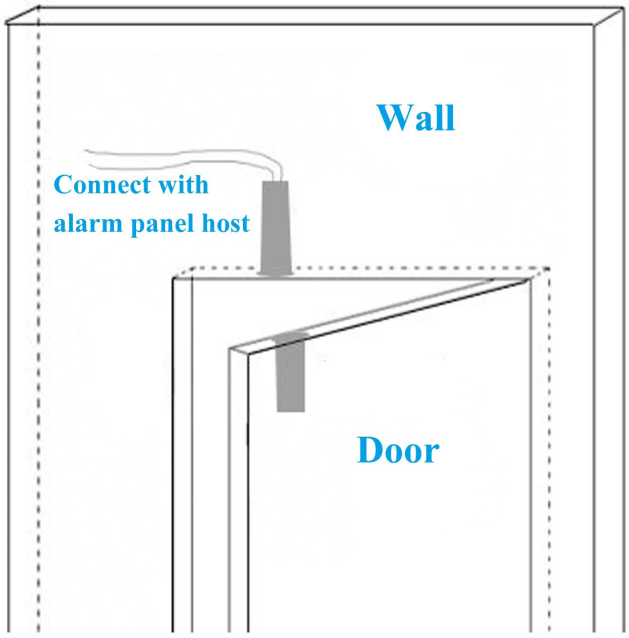

Packaging

40 pairs per bag

КАК О ДРУГОЙ ВЫБОР?