Сенсорный выключатель

ГЛАВНЫЙ ПАРАМЕТР EB-137A

Наименование товара:	Сенсорный выключатель
Номер модели:	EB-137A
Рабочее напряжение:	Макс. DC 100
Рабочий ток:	Макс. 0,5 A
Потребляемая мощность:	10Вт
Интерфейсный порт:	NC / COM
Индукционный зазор:	20 ~ 30 мм
Размер:	Часть тростника: 106 * 38 * 10 (мм) Магнитная часть: 106* 16 * 16 (мм)
Особенность:	**Использование дверных створков**
Подходит для:	**Все виды системы контроля доступа дверей и системы охранной сигнализации**
Материал:	Корпус ABS + Плата печатной платы + Геркон
Цвет корпуса:	Серебряный
Вес:	1 пара на мешок, на вес сумки 220 г

Гарантия:	Гарантия 2 года
OEM:	Добро пожаловать в OEM

EB-137A'S FEATURE SHOW

Waterproof

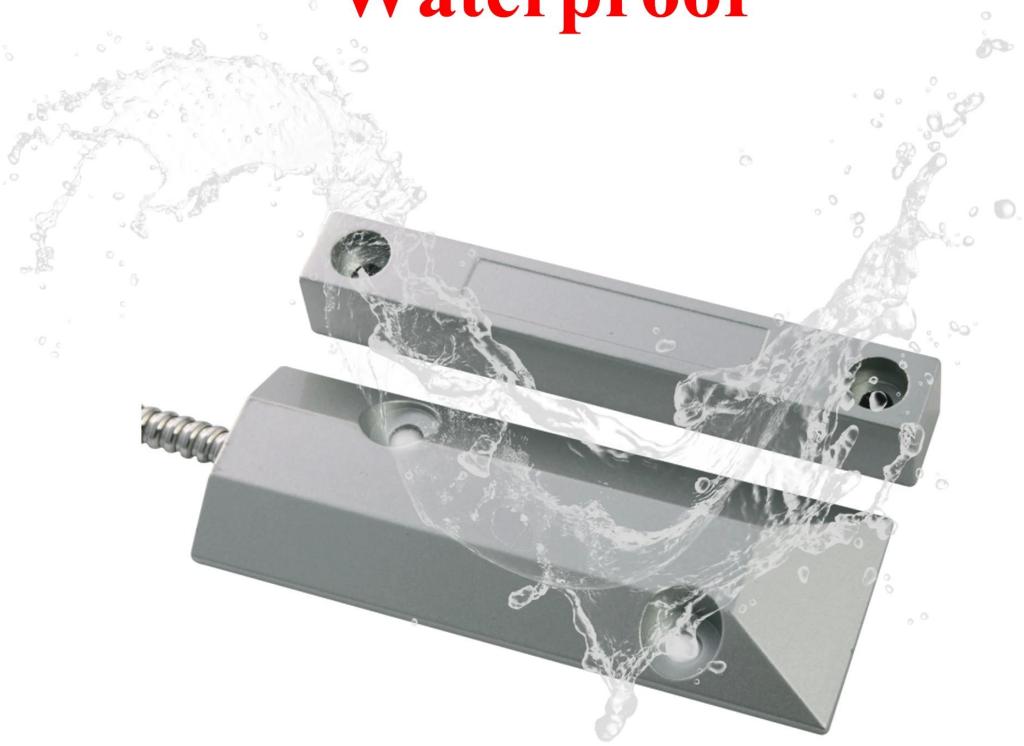

Size

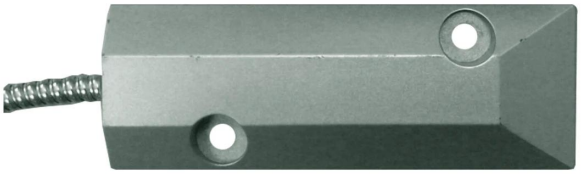

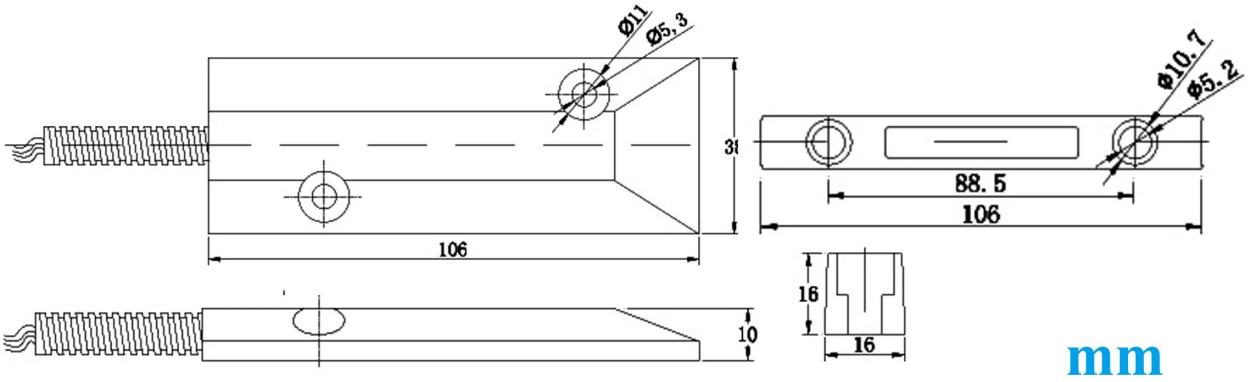

NC mode working principle

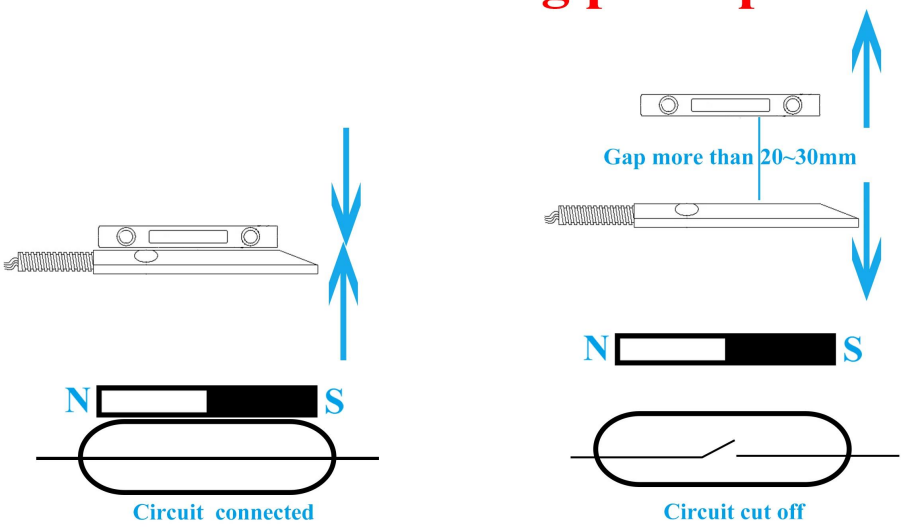

Installation

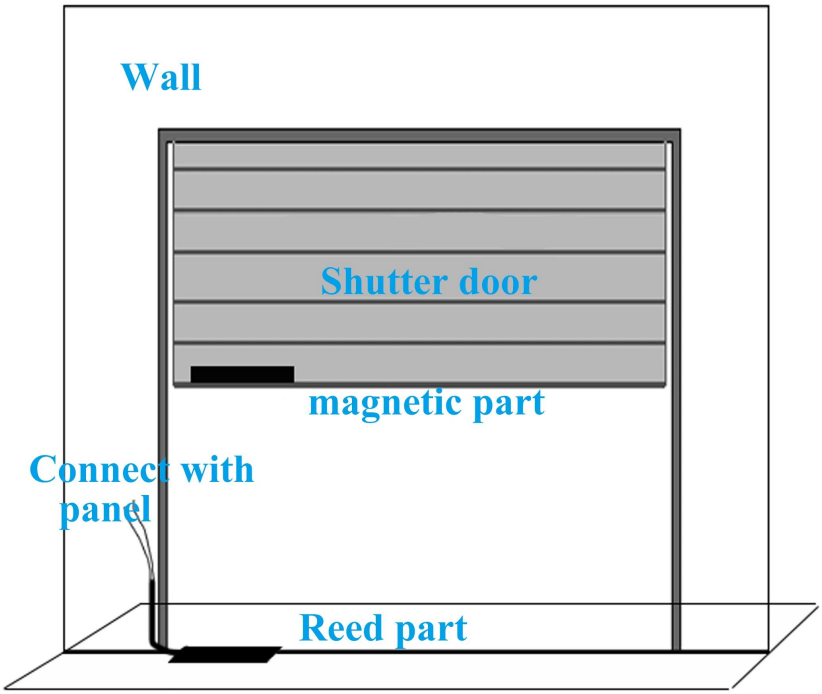

Packaging

1pairs per bag

КАК О ДРУГОЙ ВЫБОР?