Квадратный стержень с металлическим магнитным датчиком двери

ГЛАВНЫЙ ПАРАМЕТР EB-139A

Наименование товара:	Квадратный стержень с металлическим магнитным датчиком двери
Номер модели:	EB-139A
Рабочее напряжение:	Макс. DC 100
Рабочий ток:	Макс. 0,5 A
Потребляемая мощность:	10Вт
Интерфейсный порт:	NC / COM
Индукционный зазор:	20 ~ 30 мм
Размер:	Часть тростника: 106 * 16 * 16 (мм) Магнитная часть: 106* 16 * 16 (мм)
Особенность:	**Подходит для пожарной аварийной двери**
Подходит для:	**Все виды системы контроля доступа дверей и системы охранной сигнализации**
Материал:	Корпус из сплава-zn + плата для печатной платы + Геркон
Цвет корпуса:	Серебряный

Вес:	5 пар на мешок, на вес мешка 1200 г
Гарантия:	Гарантия 2 года
OEM:	Добро пожаловать в OEM

EB-139A'S FEATURE SHOW

Waterproof

Size

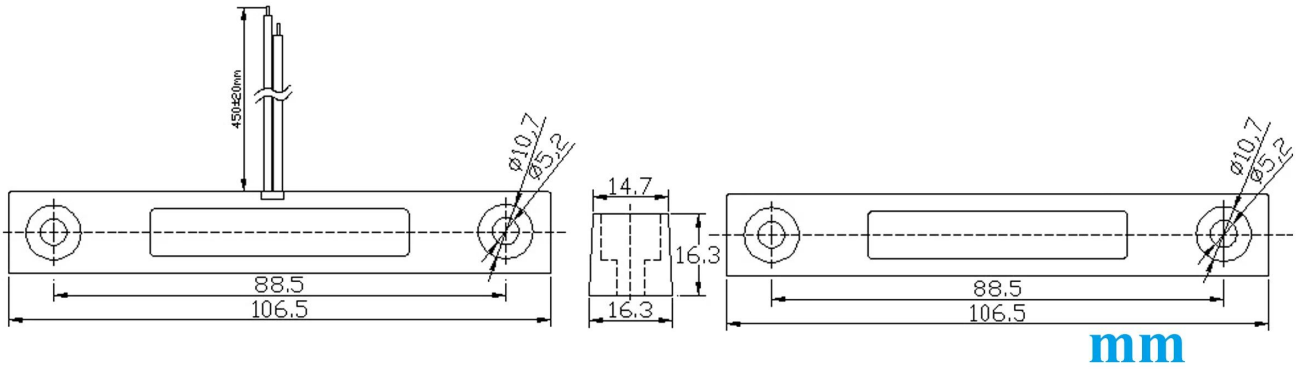

NC mode working principle

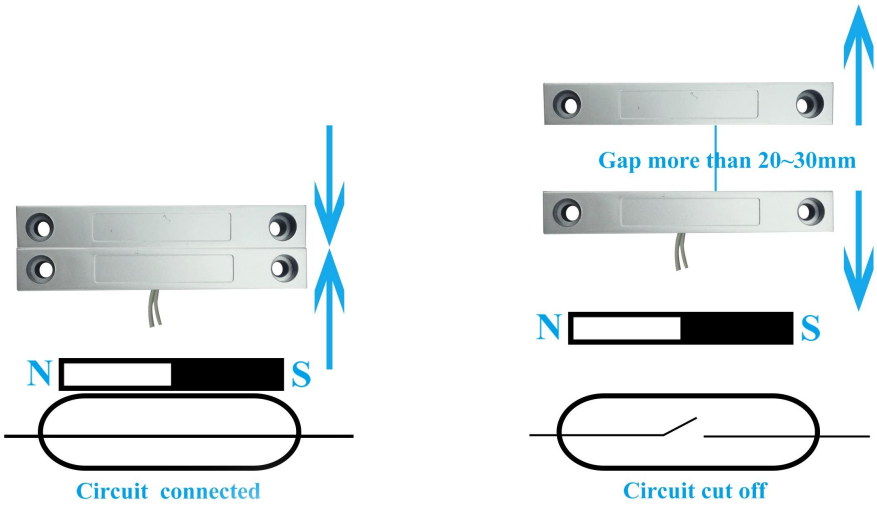

Installation

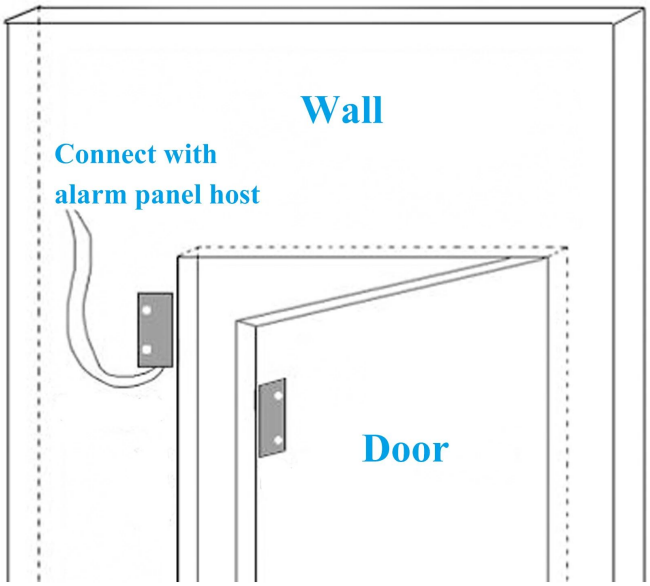

Packaging

5 pairs per bag

КАК О ДРУГОЙ ВЫБОР?