наименование товара	задняя подсветка деформированный код интеллектуальная карта контроль доступа двери водонепроницаемый
Модель	EA-87A
измерение	120 × 56× 18 (мм)
Рабочее напряжение	12 В постоянного тока
Рабочий ток	& Lt; 60mA
Емкость карт	2000pcs
Диапазон индукции	ID 5-8 см IC 3-6 см
Время задержки двери	0 ~ 99 секунд (регулируемый)
Режим открытия	Карта / Супер пароль / UID + Пароль / карта + пароль
Тип карты	EM ID-карта (125 кГц)
Выходные разъемы	Кнопка открытия двери / Дверной датчик / Дверной звонок / Сирена сигнализации / тампер
цвет	откалываться
Подходит для	домашний офис
Материал раковины	нержавеющая сталь
Рабочая температура	-10 ℃ ~ 50 ℃

Вес нетто	0,5кг

Какие функции нашего контроллера доступа?

Single door access control keypad

Working voltage 12V DC

Card capacity 2000 pcs

IC(13.56Mhz)/ID(125Khz) card type optional

Waterproof, suitable for outdoor

Button with LED back light

ВНУТРЕННЯЯ СЪЕМКА

1 2
3 4
5 6
7 8
9 0
* #

ACCESS CONTROL

1 2
3 4
5 6
7 8
9 0
* #

ЗАЯВЛЕНИЕ

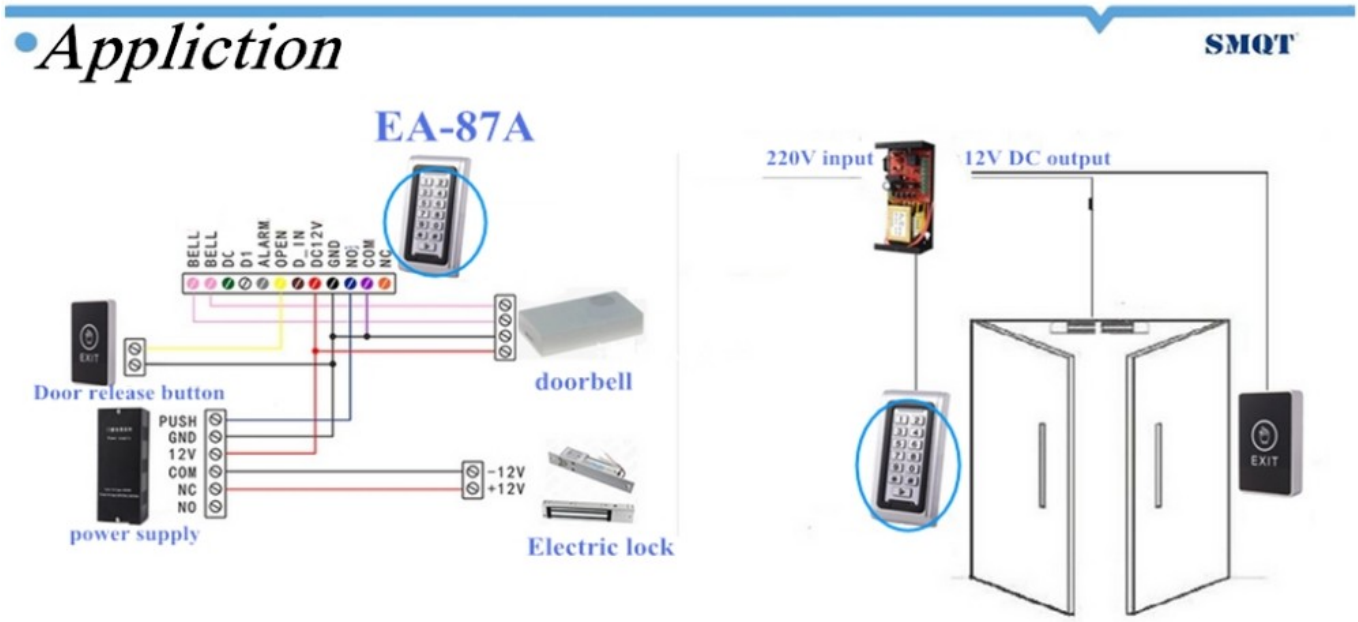

ПОКАЗАТЬ СЛУЧАЙ

SMQT 深圳市铭汗科技有限公司
SHENZHEN MINGQIAN TECHNOLOGY CO.,LED
https://eis.en.alibaba.com
CARD HERE
ESC
ENT

OFFICE SHOW

КЛИЕНТ

ВЫСТАВКА

СВИДЕТЕЛЬСТВО

КАК СОТРУДНИЧЕСТВО

Trade terms:	**EXW**
Payment terms:	**T/T, Western union, Paypal etc**
Delivery time:	**Normal order within 7 days, bulk order 10-15days**
Packing:	**Neutral paper box and paper carton**
Shipping:	**Express company or by sea, by air or appointed by buyer**

VARIETY OF
PAYMENT OPTIONS
T/T
L/C
30/70
AT SIGHT/90DAY
WESTERN UNION WU
moving money for better
PayPal
VISA
MasterCard
DISCOVER