описание продукта

Какие характеристики нашего EA-87A?

Спецификация	
Модель	EA-87A
измерение	120 × 56× 18 (мм)
Рабочее напряжение	12 В постоянного тока
Рабочий ток	& Lt; 60mA
Емкость карт	2000pcs
Диапазон индукции	ID 5-8 см IC 3-6 см
Время задержки двери	0 ~ 99 секунд (регулируемый)
Режим открытия	Карта / Супер пароль / UID + Пароль / карта + пароль
Тип карты	EM ID card (125 kz)
Выходные разъемы	Кнопка открытия двери / Датчик двери / Дверной звонок / Сирена сигнализации / тампер

цвет	откалываться
Подходит для	домашний офис
Материал раковины	нержавеющая сталь
Рабочая температура	-10 ℃ ~ 50 ℃
Вес нетто	0,5кг

Какие особенности нашего EA-87A?

1. single door access control keypad

2. card capacity 2000pcs

3. IC 13.56MHz, ID 125KHz, card type optional

4. waterproof, suitable for outdoor

5. button with LED back light

Изображение продукта

ВНУТРЕННЯЯ СЪЕМКА

КАК ЭТО ИСПОЛЬЗОВАТЬ

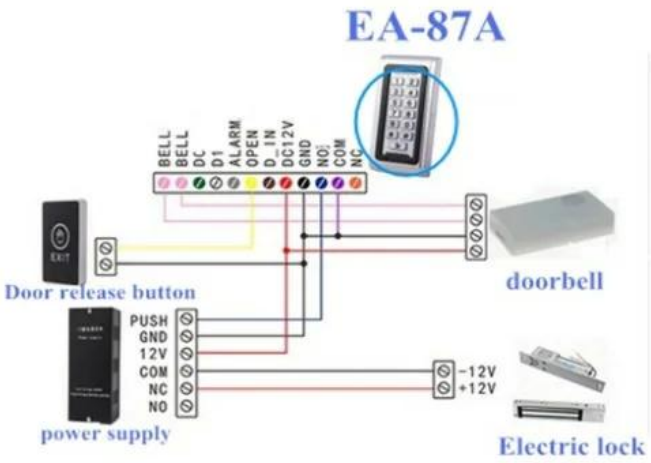

Отзывы покупателей

Order Number: 77851351216448 Last update Time: 2016-09-05 07:19 fobister

Trade Assurance coverage On-time shipment safeguard Post-delivery product quality safeguard

Buyer feedback thank you for your support , pls keep the quality and best service , we will do more business together in the future !

Order Number: 77851671126448 Last update Time: 2016-09-05 07:17 fobister

Trade Assurance coverage On-time shipment safeguard Post-delivery product quality safeguard

Buyer feedback thank your for your support , pls keep the quality and best service .

Похожие товары

КАК О БОЛЬШЕ ВЫБОР?

Упаковка & Перевозка

УПАКОВКА И ПЕРЕВОЗКА ГРУЗА

Информация о компании

OFFICE SHOW

КЛИЕНТ

ВЫСТАВКА

СЕРТИФИКАЦИЯ

Вопросы-Ответы

Вопросы-Ответы

В: Могу ли я заказать образец?
А:Да, мы готовы предложить пробный образец для вас для проверки качества. Смешанные образцы приемлемы.

Вопрос: Какое время?
А:Образец потребности 1-3 рабочих дней, массовое время продукции требует 10-15 рабочих дней для заказа чем 5000pcs.

Q: У вас есть лимит MOQ?
А: Нет предела MOQ.

Вопрос: Как вы отправляете товар и как долго он прибывает?
А:Образец будет отправлен вам по дополнительному сервису доставки (курьером, воздухом и морем). Время доставки Зависит от службы доставки.

В: Как мы будем действовать, если у меня есть логотип для печати?
А:Во-первых, мы подготовим обложку для визуального подтверждения. Если цвет и положение правильные, мы бы Сделайте выборку сначала из фабрики шелкографии и сделайте снимок для вашего второго подтверждения перед массовое производство.