# 220V AC 12V DC anahtarlama güç kaynağı erişim kontrolü 110V-220V giriş voltajı

| | |
|---|---|
| Adı | 220V AC 12V DC anahtarlama güç kaynağı erişim kontrolü 110V-220V giriş voltajı |
| Ürün boyutu | 212 * 172 * 70 |
| Giriş voltajı | 110-240VAC |
| Etkinleştirir sıklığı | 50-60KHZ |
| Çıkış voltajı | 12VDC |
| Çıkış akımı | 5A |
| Çıkış gücü | 50W |
| Zaman | 0 ~ 15seconds |
| Çalışma ortamı | -20 derece ~ 60 derece |

**Ürün özellikleri**

## Hangi özellikleri bizim güç kaynağı EA-32A?

1. Switch power supply small size and light weight.

2. Switch power supply regulator with a wide range, voltage regulator works well.Cooling is small, does not require heat sinks.

3. Filtering efficiency gains, so that the capacity and size of filter capacitor greatly reduced.

4. Power consumption less, and high power. In the switching power supply circuit used in power switching transistor V is small, can greatly improve the power efficiency.

**Ürün resmi**

## In-KIND çekim

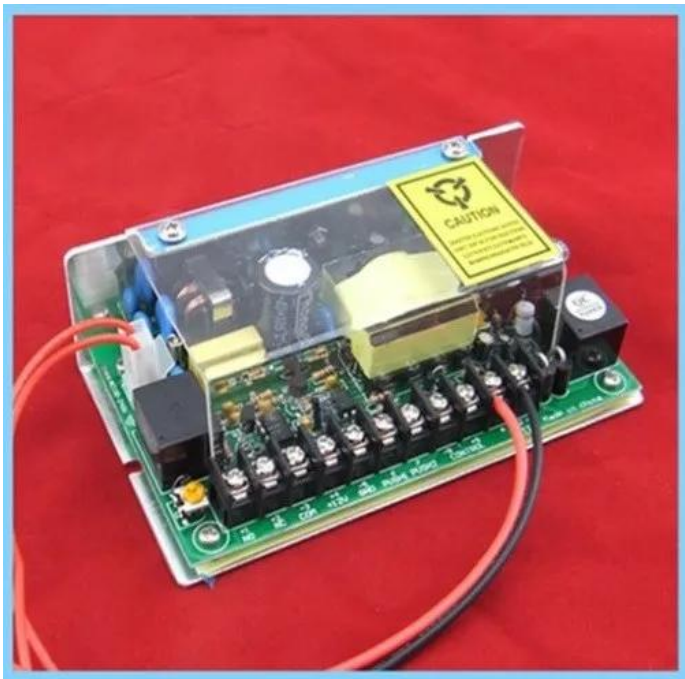
CAUTION

CAUTION

CAUTION

CAUTION

## Uygulama

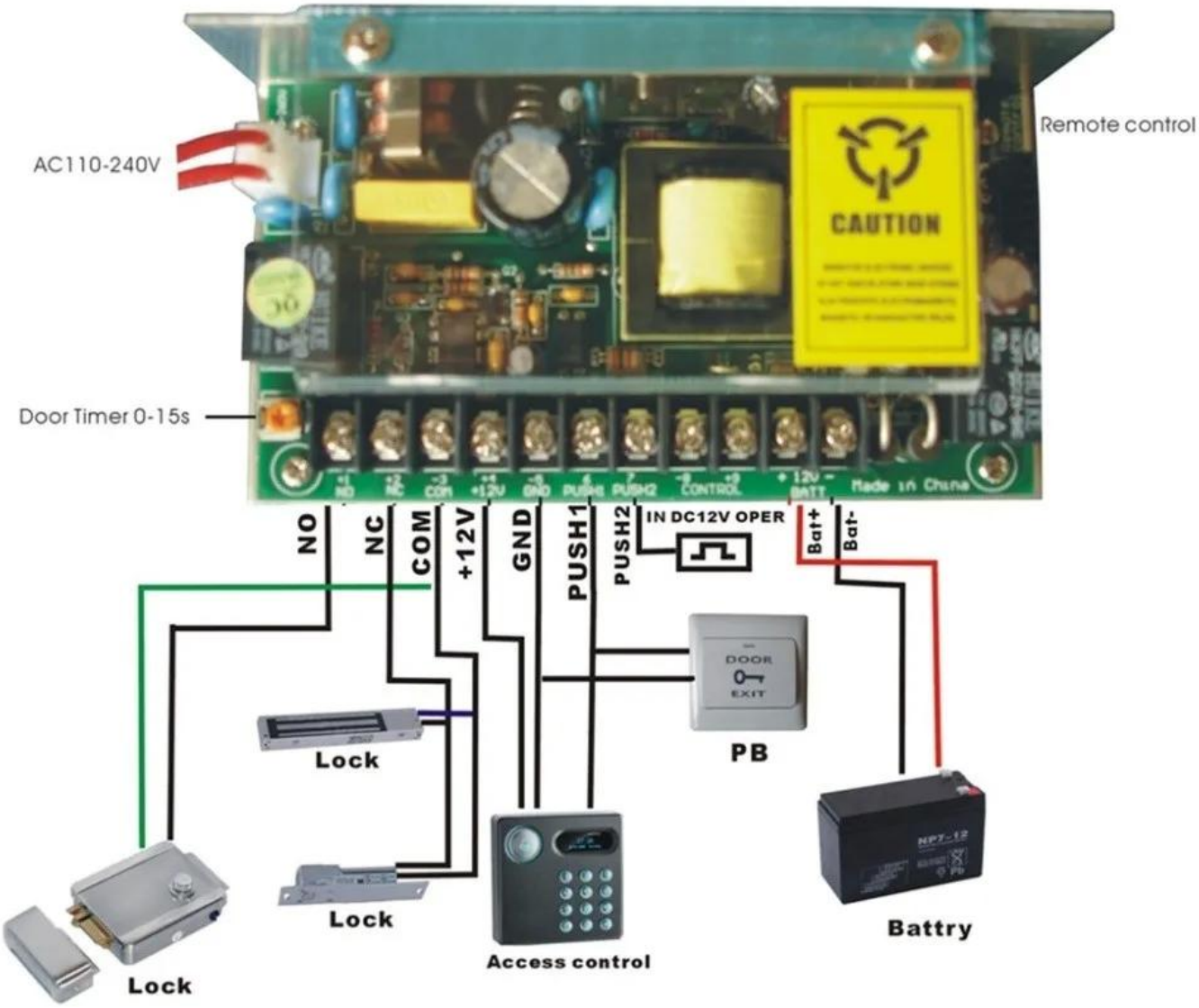


**İlgili öğeler**

## Durum göster

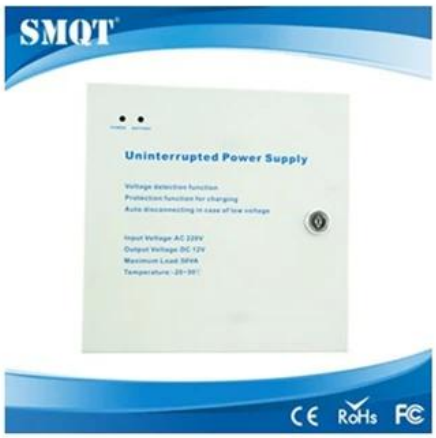


**Şirket bilgileri**

## Ofis Fuarı

## Müşteri

## Sergi

## Sertifika

## Nasıl işbirliği

| | |
|---|---|
| **Trade terms:** | **EXW** |
| **Payment terms:** | **T/T, Western union, Paypal etc** |
| **Delivery time:** | **Normal order within 7 days, bulk order 10-15days** |
| **Packing:** | **Neutral paper box and paper carton** |
| **Shipping:** | **Express company or by sea, by air or appointed by buyer** |

SSS

# SSS

### : bir örnek sipariş var mı?

Bir:Evet, kalite testi için deneme numunesi siparişi vermeye hazırız. Karışık numuneler kabul edilebilir.

### S: kurşun süresi nedir?

Bir:Numune ihtiyacı 1-3 çalışma günleri, toplu üretim süresi adet daha az sipariş için 10-15 işgünü gerekir.

### S: herhangi bir moq sınırı var mı?

Bir:EXW moq 100 $ boş kutu altında.

### S: nasıl mal gemi ve ne kadar süreyle ulaşır?

Bir:Numune size isteğe bağlı Kargo Servisi (kuryeler, hava ve deniz) tarafından gönderilecektir. Teslim süresi nakliye hizmetine bağlıdır.

### : baskı için logo varsa sipariş devam edecek?

Bir:Öncelikle, görsel onay için sanat hazırlıyoruz. Eğer renk ve pozisyon doğru ise, biz önce ipek baskı fabrikasından örnekleme yapın ve ikinci onay için resim çekmek için kütle üretimi.

### Q: Alarm paneli herhangi bir sensörle çalışır mı?

Bir:Alarm paneli, tüm kuru kontaklı kablolu Dedektörler ve kablosuz dedektör ile neredeyse tüm

Çinli üreticilerin kablosuz sensörleri. Kablosuz kodlama ve kod çözme EV1527 veya Kablosuz algılayıcılar.