Parameter

SMQT

ürün parametre	parametre Açıklama
Ana gövdenin boyut	206Lx44.5Wx68H (mm)
doormax genişliği	1050mm
Kapı max Ağırlığı	60-85kg
Ack-çek Fonksiyonu	YOK HAYIR
Max açık açılı	180
Kapama Hız Ayarı	Spee1: 180 ° -15 °; Speed2: 15 ° -0 °
uygulanabilir sıcaklığı	-20 ℃ -45 ℃
uygulanabilirlik	Sol açık veya sağ açık kapı
Geçti dayanıklılık testi	1.000.000 döngüleri
Ağırlık	2kg

Introduction

SMQT

yakın kapı tek açılışı ile kapı kanadı üstünde yüklü, ahşap kapı, çelik kapı ve yangın kapısı için geçerlidir.

Maksimum 1050mm kapı genişliği ve 60-85kg kapı ağırlığı ile tek kapı appliable.

Dimesion Picture

SMQT

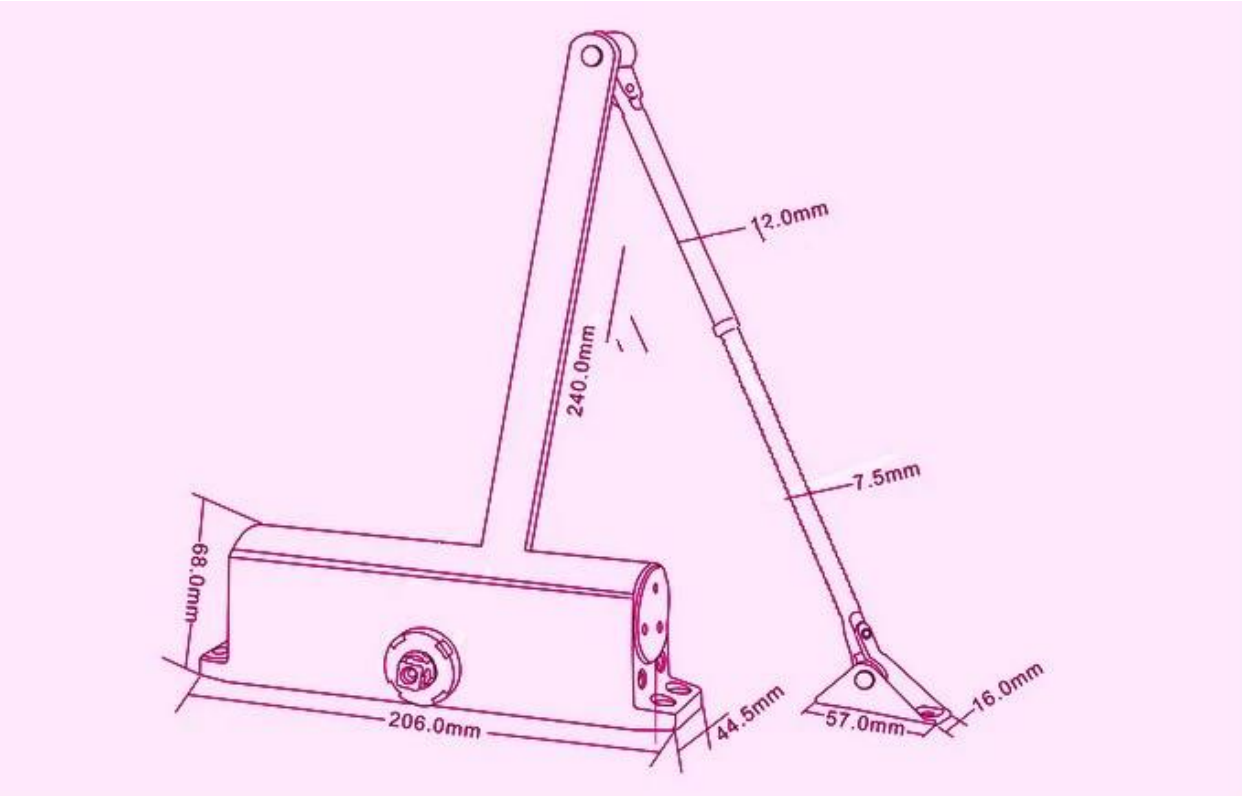

Packing list

SMQT

Miktar / CTN	10
Demision (L x W x H) (cm)	56 * 34 * 18
Brüt Ağırlık (kg) / CTN	17.0

Office

SMQT

Exhibitions

SMQT