# IP67 Su Geçirmez Metal Tuş Takımı Erişim Kontrolü / 5000 kullanıcı kapasiteli Tek Kapı için Wiegand Okuyucu

## MQ-805'in ana parametresi

| | | |
|---|---|---|
| Ürün adı: | IP67 Su Geçirmez Metal Tuş Takımı Erişim Kontrolü / 5000 kullanıcı kapasiteli Tek Kapı için Wiegand Okuyucu | |
| Model: | **MQ-805C** | **MQ-805D** |
| RFID frekansı: | **IC (13.56Mhz)** | **İD (125Khz)** |
| Okuma mesafesi: | 0 ~ 3 cm | |
| Kullanıcı kapasitesi: | **5000** | |
| Güç kaynağı: | DC 12V | |
| Çalışma modu: | Erişim kontrol modu / WG kart okuyucu modu (ayarlanabilir) | |
| Çalışma akımı: | ≤200mA | |
| Statik akım: | ≤150mA | |
| Kapı açık zaman: | 0 ° 99s (ayarlanabilir) | |
| Çalışma sıcaklığı: | -20 ℃ ~ 60 ℃ | |
| Çalışma nemi: | ~ 80% 20% | |
| Depolama sıcaklığı: | -20 ℃ ~ 60 ℃ | |
| Boyut: | 138x58x22mm (hata ± 3mm) | |

| | |
|---|---|
| Renk: | Gümüş |
| Ağırlık: | 0.45kg |

## MQ-805'in özellikleri nelerdir?

# Size

:mm

# Appearance

# Wire diagram

## Access control mode:

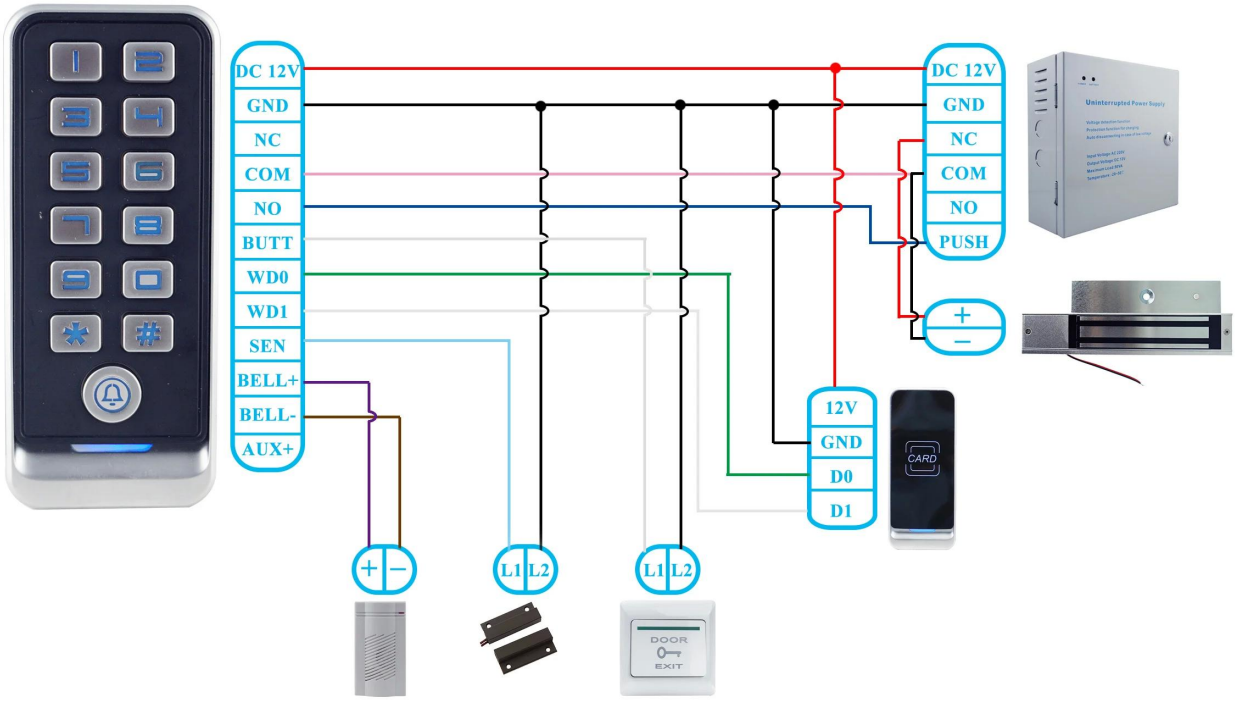


## Card reader mode:

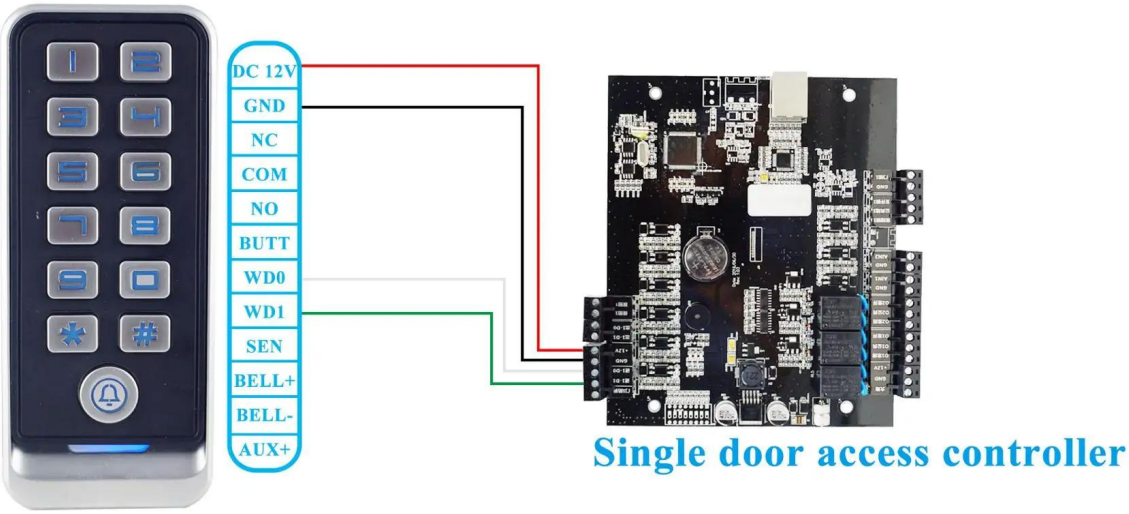


## Diğer seçim hakkında nasıl?

1 2
3 4
5 6
7 8
9 0
* #
1 2 3
4 5 6
7 8 9
0 #
CARD
Welcome
17:19
1 2 3
4 5 6
7 8 9
* 0 #