Những đặc điểm kỹ thuật của EA-81k của chúng tôi?

Đặc điểm kỹ thuật	
Mô hình	EA-81k
Thứ nguyên	120 x 75X 25 (mm)
Điện áp làm việc	12V DC
Công việc hiện tại	& lt; 100mA
Khả năng thẻ	1000pcs, 16000 hoặc 32000 được tùy chỉnh
Phạm vi kích thích	30-70mm
Loại thẻ	ID & Thẻ IC
Phù hợp cho	nhà / văn phòng
Phản ứng thời gian	& lt; 0.5 giây
Nhiệt độ làm việc	-35 ℃ ~ 70 ℃

Các tính năng của EA-81k?

- 1,000 cards capacity, 16,000 or 32,000 be customized
- Support ID 125KHz & IC 13.56MHz
- 30mm-70mm reading distance
- Wecome to test sample for evaluation
- Welcome 2 years warranty & OEM

IN-LOẠI ĐIỂM

LÀM THẾ NÀO ĐỂ SỬ DỤNG NÓ?

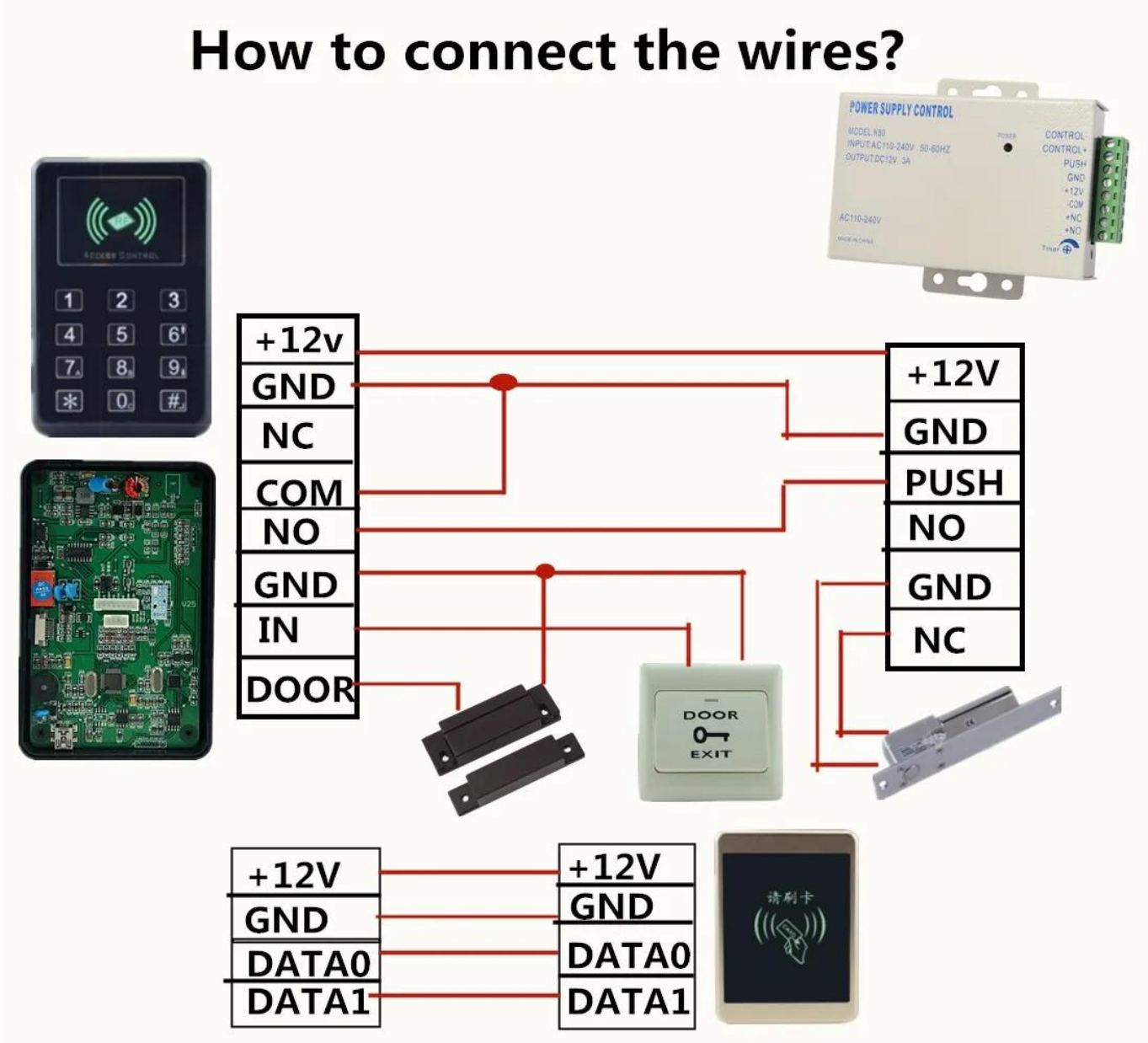

Phản hồi của người mua

Order Number: 77851351216448 Last update Time: 2016-09-05 07:19 fobister

Trade Assurance coverage ☑ On-time shipment safeguard ☑ Post-delivery product quality safeguard

Buyer feedback: thank you for your support , pls keep the quality and best service , we will do more business together in the future !

Order Number: 77851671126448 Last update Time: 2016-09-05 07:17 fobister

Trade Assurance coverage ☑ On-time shipment safeguard ☑ Post-delivery product quality safeguard

Buyer feedback: thank your for your support , pls keep the quality and best service .

CÁCH GIẢI THÍCH

ĐÓNG HÀNG VÀ GỬI HÀNG

VARIETY OF
PAYMENT OPTIONS
T/T
L/C
30/70
AT SIGHT/90DAY
WESTERN UNION WU
moving money for better
PayPal
VISA
MasterCard
DISCOVER

VĂN PHÒNG

KHÁCH HÀNG

TRIỂN LÃM

CHỨNG NHẬN

Câu hỏi thường gặp

Hỏi: Tôi có thể đặt hàng mẫu không?

A:Vâng, chúng tôi sẵn sàng cung cấp mẫu thử nghiệm cho bạn để kiểm tra chất lượng. Mẫu hỗn hợp có thể chấp nhận được.

Hỏi: thời gian dẫn đầu là gì?
A:Mẫu cần 1-3 ngày làm việc, thời gian sản xuất hàng loạt cần 10-15 ngày làm việc cho đơn hàng dưới 5000pcs.

Hỏi: Bạn có giới hạn MOQ nào không?
A: Không có giới hạn MOQ

Hỏi: Làm thế nào để bạn vận chuyển hàng hoá và kéo dài bao lâu?
A:Mẫu sẽ được gửi cho bạn bằng dịch vụ vận chuyển tùy chọn (chuyển phát, hàng không, và biển). Thời gian giao hàng phụ thuộc vào dịch vụ vận chuyển.

Hỏi: Làm thế nào để chúng tôi tiến hành đặt hàng nếu tôi có logo để in?
A:Thứ nhất, chúng tôi sẽ chuẩn bị tác phẩm nghệ thuật để xác nhận thị giác. Nếu màu sắc và vị trí là đúng, chúng tôi sẽ lấy mẫu đầu tiên từ nhà máy in lụa và chụp ảnh để xác nhận lần thứ hai trước sản xuất hàng loạt.