Số mô hình	EA-85T	**Thứ nguyên**	115x80x19.5mm
Điện áp hoạt động	9V-16V DC	**Dòng điện hoạt động**	200mA
Dung lượng thẻ	4294967296	**Độ ẩm làm việc**	0-95%
Nhiệt độ làm việc	-10 ° -65°	**Sự quản lý**	Phần mềm ngoại tuyến
Khoảng cách truyền thông	& lt; 100m	**Khoảng cách đọc**	40-60mm
Vật chất	PC	**Loại thẻ**	Thẻ IC IC 13.56MHz
Chế độ mở	Thẻ		

những tính năng nào của EA-85T?

Simple and reliable structural design, good heat dissipation shell

Imported PC material, high temperature, strong anti-interference

Offline software centralized management of device

Safety performance is high, waterproof IP65, tamper device

With reverse current protection, lightning protection

IN-LOẠI ĐIỂM

Wire Description
9-12VDC RED
GND BLACK
BUZZER YELLOW
GREEN LED ORANGE
Data 1 WHITE
Data 0 GREEN
HOLD BLUE
RS232-RX PURPLE
RS232-GND GREY
RS232-TX BROWN
Baud Rate 9600,8,1,N
Model No.:
Serial No.:
QC PASS
Power Rating:
12VDC, 80mA

ỨNG DỤNG

Wiring diagram

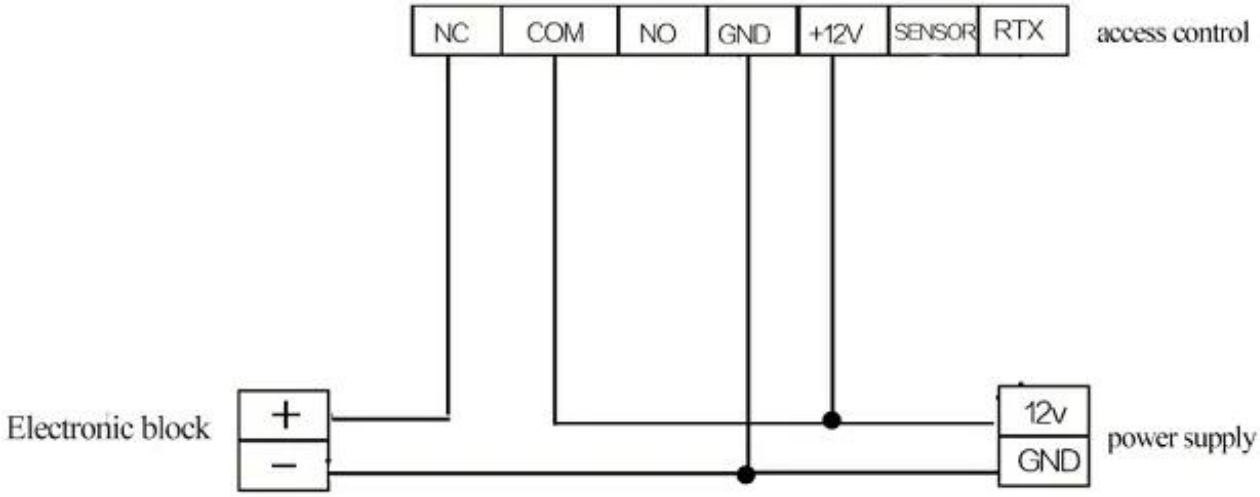

SẢN PHẨM LIÊN QUAN

SMQT
铭汗科技
请刷卡
Please read card
ACCESS CONTROL
ACCESS
ACCESS
二维码刷卡区
CARD HERE
CARD HERE
CARD HERE

VĂN PHÒNG

KHÁCH HÀNG

TRIỂN LÃM

CHỨNG NHẬN

CÁCH HỢP TÁC

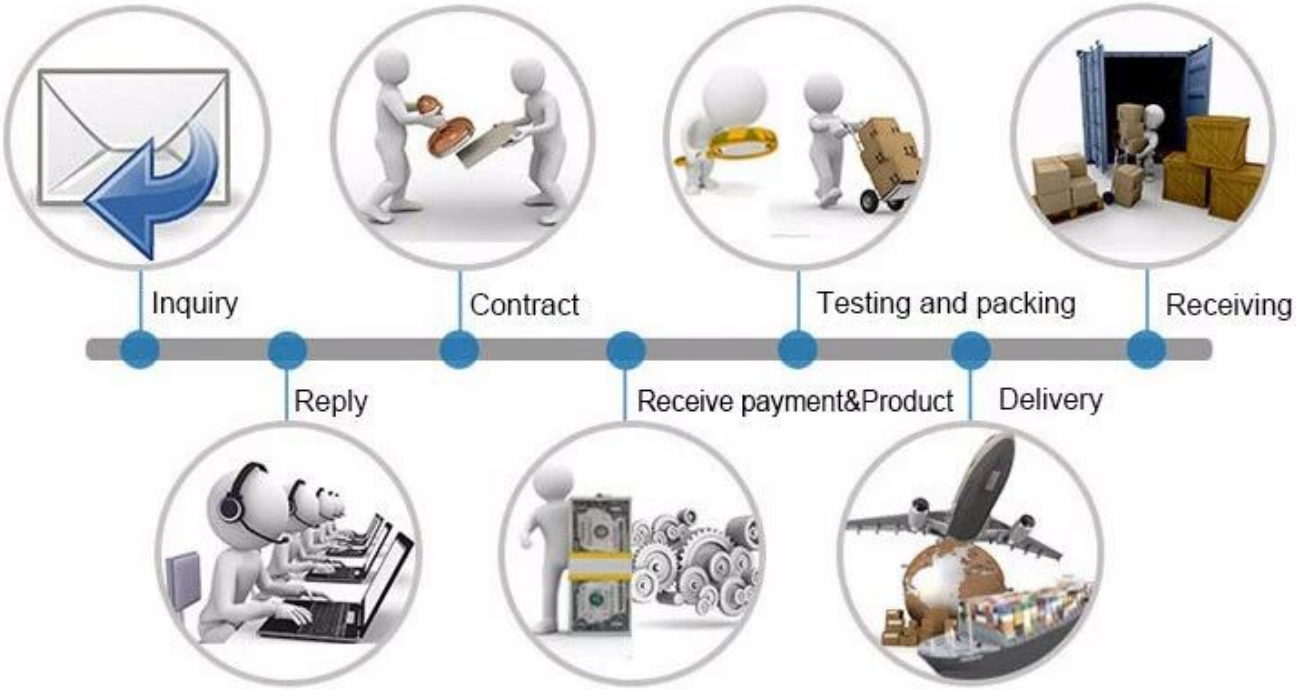

Câu hỏi thường gặp

Hỏi: Tôi có thể đặt hàng mẫu không?

Đ: Vâng, chúng tôi sẵn sàng cung cấp mẫu thử nghiệm cho bạn để kiểm tra chất lượng. Mẫu hỗn hợp có thể chấp nhận được.
Hỏi: thời gian dẫn đầu là gì?
Đáp: Mẫu cần 1-3 ngày làm việc, thời gian sản xuất hàng loạt cần 10-15 ngày làm việc.
Hỏi: MOQ của bạn là gì?
Đ: Không có giới hạn MOQ.
Hỏi: Làm thế nào để bạn vận chuyển hàng hoá và kéo dài bao lâu?
A: Mẫu sẽ được gửi cho bạn bằng dịch vụ vận chuyển tùy chọn (chuyển phát, hàng không và hàng hải), hoặc do người mua chỉ định, 7-15 ngày.
Hỏi: Làm thế nào để chúng tôi tiến hành đặt hàng nếu tôi có logo để in?
A: Thứ nhất, chúng tôi sẽ chuẩn bị tác phẩm nghệ thuật để xác nhận hình ảnh. Nếu màu sắc và vị trí là đúng, chúng tôi sẽ lấy mẫu đầu tiên từ nhà máy in lụa và chụp ảnh cho bạn lần thứ hai xác nhận trước khi sản xuất hàng loạt.